בניין פוסט טראומה

שרטוט: Arch-23-3

נושא: **חתכי מעטפת - גליון 3**

original date: / תאריך מקורי: 16.09.2024

scale: / קנ"מ: 1:25

Architect in charge: / אדריכל אחראי: עידן זילברשטיין

Project Architect: / אדריכל מתכנן:

אי-מייל: idan@esa-arch.com

שם קובץ: Nctsr_work_details

מהדורה 1

● בביצוע Construc. ○ במכרז Tender ○ בעיון Review

ארז שני אדריכלות
EREZ SHANI ARCHITECTURE

31 ROTHSCHILD BLVD P.O 37 TEL AVIV 6688301 שדרות רוטשילד 31 ת.ד 37 תל אביב
erez@esa-arch.com T/F: +972-72-2405348

מקרא:

- ▨ חומר זיפרי
- ▨ קיר גבס
- ▨ קיר בלוקים
- ▨ עמוד\קיר בטון

הערות:

- תכניות אדריכלות ותכניות יועצים מהוות יחידה אחת. במקרה של סתירה בין תכנית זו ותכניות היועצים יש להודיע לאדריכל.
- אין לקחת מידות באופן גראפי מ"ג תוכניות.
- כל סתירה עם תכנית קונסטרוקציה יש לתאם עם אדריכל לפני ביצוע.
- מפלסי הקומות המצוינים בתכניות הם מפלסי גמר ריצוף אלא אם צוין אחרת (פ.ב. = פני בטון)
- פתחים בתקרות או מעברי צנרת מערכות ראה בנוסף תכניות היועץ הרלוונטי.
- סימון קורות ופתחים בתקרה (בקו מרוסק) שולבו באופן סכמטי בתכניות אדריכלות לצורך תיאום מערכות, ואינן מחליפות תכניות קונסטרוקציה.
- פרטי ממ"ד ע"פ תכנית מאושרת ע"י הג"א.
- מידות פתחי המעטפת המופיעים בתכנית – פתחי הבנייה נמדדים מהחוץ.
- חומרי גמר ואביזרי פרזול יורכבו בבניין רק לאחר אישור דוגמא על ידי האדריכל.
- תכנית זו הינה רכושו הבלעדי של האדריכל. כל התכניות שמורות.

רשימת תפוצה

מס׳	תפקיד	שם	מס׳	תאריך
1	אדריכל			
2	מזמין			
3	מ.פרוייקט			
4	קבלן			
5	קונסטרוקטור			
6	אינסטלציה			
7	חשמל			
8	מיזוג אויר			
10	אקוסטיקה			
11	בטיחות			
12	מיגון			
13	אדריכל נוף			
14	נגישות			
15	בנייה ירוקה			
16	מעליות			

פרוט השנויים במהדורה

תאריך	חתימה	הערות ותיקונים
16.09.2024		מהדורה ראשונה לאחר תוספת 2 קומות

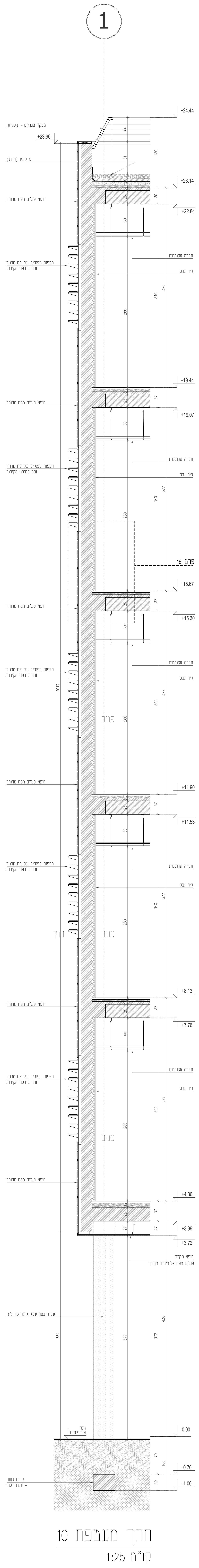
1
+24.44
+23.96
+23.14
+22.84
+19.44
+19.07
+15.67
+15.30
+11.90
+11.53
+8.13
+7.76
+4.36
+3.99
+3.72
0.00
-0.70
-1.00
פרט מס' 16
פנים
חוץ

חתך מעטפת 10

קנ"מ 1:25

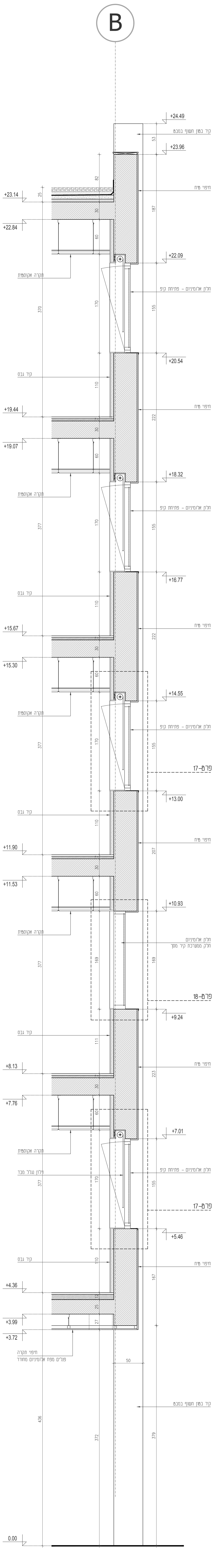
B
+24.49
+23.96
+23.14
+22.84
+22.09
+20.54
+19.44
+19.07
+18.32
+16.77
+15.67
+15.30
+14.55
+13.00
+11.90
+11.53
+10.93
+9.24
+8.13
+7.76
+7.01
+5.46
+4.36
+3.99
+3.72
0.00
פרט מס' 17
פרט מס' 18

חתך מעטפת 11

קנ"מ 1:25

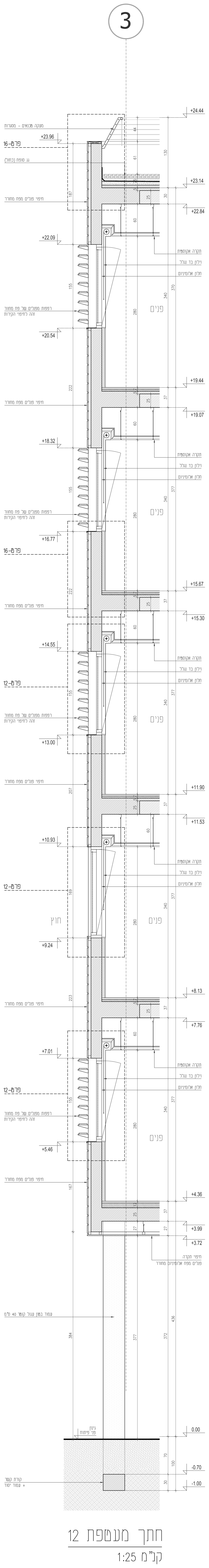
3
+24.44
+23.96
+23.14
+22.84
+22.09
+20.54
+19.44
+19.07
+18.32
+16.77
+15.67
+15.30
+14.55
+13.00
+11.90
+11.53
+10.93
+9.24
+8.13
+7.76
+7.01
+5.46
+4.36
+3.99
+3.72
0.00
-0.70
-1.00
פרט מס' 16
פרט מס' 12
פנים
חוץ

חתך מעטפת 12

קנ"מ 1:25

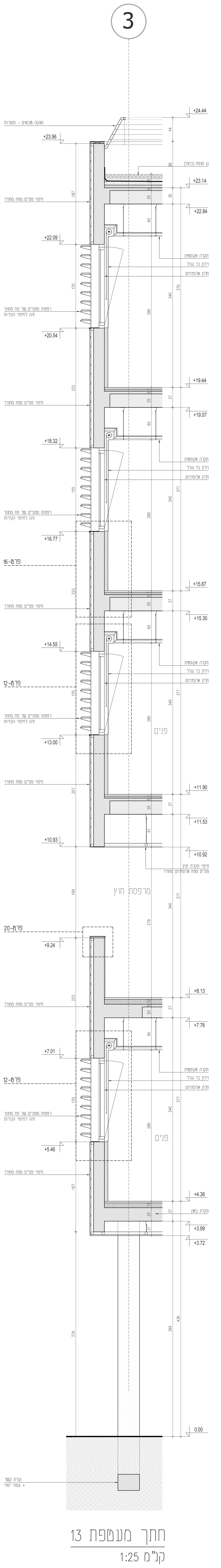
3
+24.44
+23.96
+23.14
+22.84
+22.09
+20.54
+19.44
+19.07
+18.32
+16.77
+15.67
+15.30
+14.55
+13.00
+11.90
+11.53
+10.93
+10.92
+9.24
+8.13
+7.76
+7.01
+5.46
+4.36
+3.99
+3.72
0.00
פרט מס' 16
פרט מס' 12
פרט מס' 20
מרפסת חוץ
פנים

חתך מעטפת 13

קנ"מ 1:25

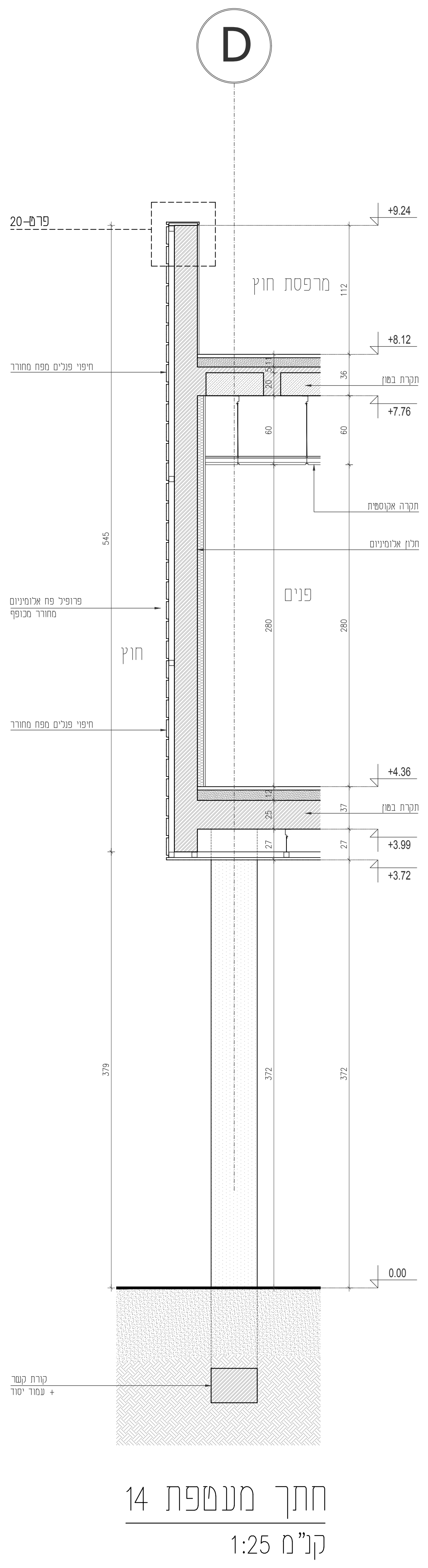
D
+9.24
+8.12
+7.76
+4.36
+3.99
+3.72
0.00
פרט מס' 20
מרפסת חוץ
פנים
חוץ

חתך מעטפת 14

קנ"מ 1:25