ארז שני אדריכלות
EREZ SHANI ARCHITECTURE

שדרות רוטשילד 31 ת.ד 37 תל אביב 6688301 31 ROTHSCHILD BLVD P.O 37 TEL AVIV 6688301
T/F:+972-72-2405348
erez@esa-arch.com

בניין
פוסט טראומה

שרטוט : Arch-23-2
נושא: **חתכי מעטפת - גליון 2**
קנ"מ: scale: 1:25
תאריך מקורי: original date: 16.09.2024
אדריכל אחראי: Architect in charge: עידן זילברשטיין
אדריכל מתכנן: Project Architect:
אי-מייל : idan@esa-arch.com
שם קובץ : Nctsr_work_details
מהדורה 1

● בביצוע Construc. ○ במכרז Tender ○ בינוי Review

מקרא:

▨	**עמוד/קיר בטון**
▨	**קיר בלוקים**
▨	**קיר גבס**
▨	**חומר חיפוי**

הערות:

- תכניות אדריכלות ותכניות יועצים מהוות יחידה אחת.
- במקרה של סתירה בין תכנית זו ותכניות היועצים יש להודיע לאדריכל.
- אין לקחת מידות באופן גראפי מ"ג תכניות.
- כל סתירה עם תכנית קונסטרוקציה יש לתאם עם אדריכל לפני ביצוע.
- מפלסי הקומות המצוינים בתכניות הם מפלסי גמר ריצוף אלא אם צוין אחרת (פ.ב = פני בטון)
- פתחים בתקרות או מעברי צנרת מערכות ראה בנוסף תכניות היועץ הרלוונטי.
- סימון קורות ופתחים בתקרה (בקו מרוסק) שולבו באופן סכמטי בתכניות אדריכלות לצורך תיאום מערכות, ואינן מחליפות תכניות קונסטרוקציה.
- פרטי ממ"ד ע"פ תכנית מאושרת ע"י הג"א
- מידות פתחי המעטפת המופיעים בתכנית - פתחי הבנייה נמדדים מהחוץ.
- חומרי גמר ואביזרי פרזול יורכבו בבניין רק לאחר אישור דוגמא על ידי האדריכל.
- תכנית זו הינה רכושו הבלעדי של האדריכל. כל הזכויות שמורות.

רשימת תפוצה

תאריך
מס'

מס'	תפקיד	שם
1	אדריכל	
2	מזמין	
3	מ.פרוייקט	
4	קבלן	
5	קונסטרוקטור	
6	אינסטלציה	
7	חשמל	
8	מיזוג אוויר	
10	אקוסטיקה	
11	בטיחות	
12	מיגון	
13	אדריכל נוף	
14	נגישות	
15	בנייה ירוקה	
16	מעליות	

פרוט השנויים במהדורה

הערות ותיקונים	חתימה	תאריך
מהדורה ראשונה לאחר תוספת 2 קומות		16.09.2024

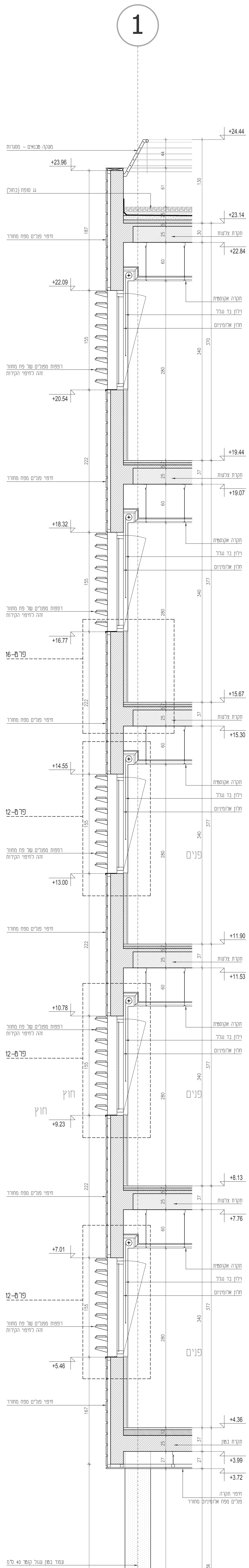
1
מעקה מכנאים - מסגרות
+24.44
+23.96
גג סופח (כחול)
+23.14
חיפוי פנלים מפח מחורר
תקרת צלעות
+22.84
+22.09
תקרה אקוסטית
וילון בד נגלל
חלון אלומיניום
רפפות מפנלים של פח מחורר זהה לחיפוי הקירות
+20.54
+19.44
+19.07
+18.32
+16.77
פרט-16
+15.67
+15.30
+14.55
פרט-12
+13.00
+11.90
+11.53
+10.78
+9.23
+8.13
+7.76
+7.01
+5.46
+4.36
תקרת בטון
+3.99
+3.72
חיפוי תקרה פנלים מפח אלומיניום מחורר
עמוד בטון עגול קוטר 40 ס"מ
חוץ
פנים
0.00
-0.70
-1.00
קורת קשר + עמוד יסוד

חתך מעטפת 9
קנ"מ 1:25

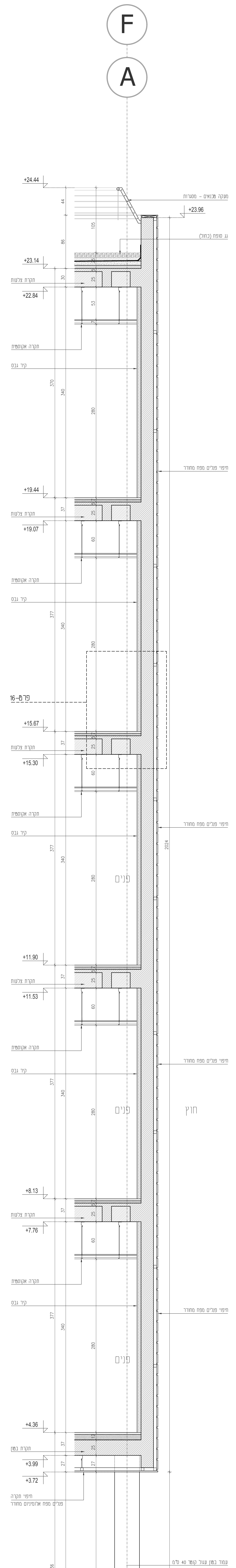
F
A
+24.44
מעקה מכנאים - מסגרות
+23.96
גג סופח (כחול)
+23.14
תקרת צלעות
+22.84
תקרה אקוסטית
קיר גבס
חיפוי פנלים מפח מחורר
+19.44
+19.07
פרט-16
+15.67
+15.30
+11.90
+11.53
+8.13
+7.76
+4.36
תקרת בטון
+3.99
+3.72
חיפוי תקרה פנלים מפח אלומיניום מחורר
עמוד בטון עגול קוטר 40 ס"מ
פנים
חוץ
0.00
-0.70
-1.00
קורת קשר + עמוד יסוד

חתך מעטפת 8
קנ"מ 1:25

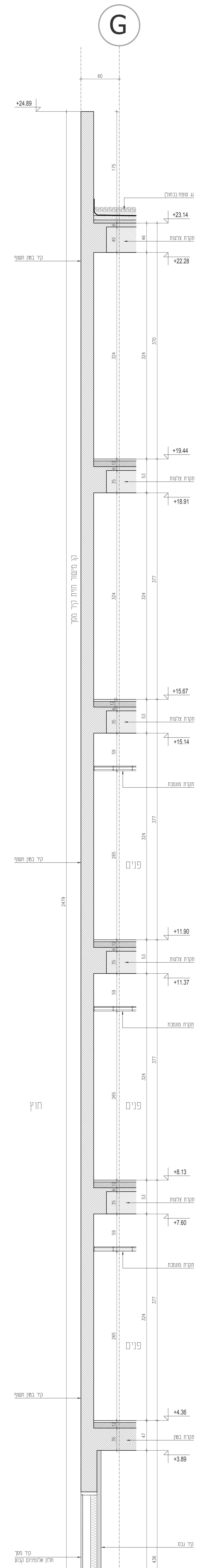
G
60
+24.89
גג סופח (כחול)
+23.14
תקרת צלעות
קיר בטון חשוף
+22.28
+19.44
+18.91
קו מישור חזית קיר מסך
+15.67
+15.14
+11.90
+11.37
+8.13
+7.60
+4.36
+3.89
קיר מסך - חלון אלומיניום קבוע
חוץ
פנים
0.00

חתך מעטפת 7
קנ"מ 1:25

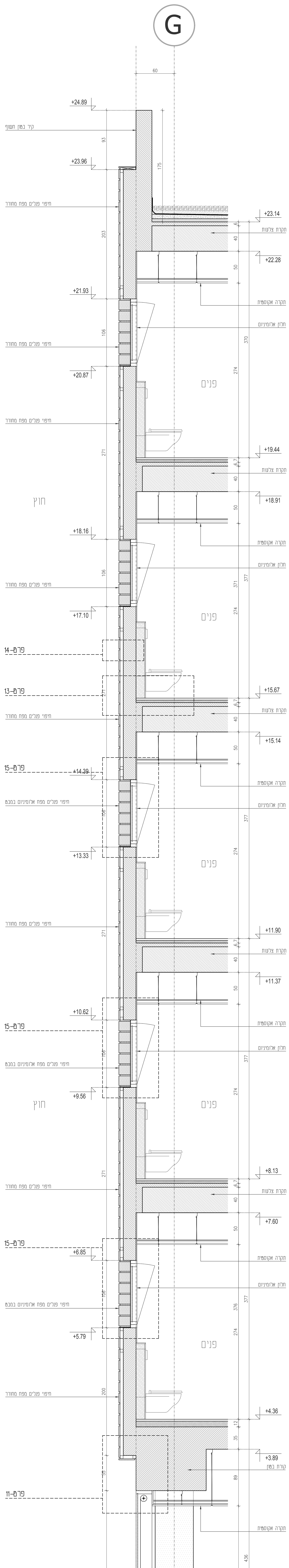
G
60
+24.89
קיר בטון חשוף
+23.96
חיפוי פנלים מפח מחורר
+23.14
תקרת צלעות
+22.28
+21.93
תקרה אקוסטית
חלון אלומיניום
+20.87
+19.44
+18.91
+18.16
+17.10
חוץ
פנים
פרט-14
פרט-13
+15.67
+15.14
פרט-15
+14.39
+13.33
+11.90
+11.37
+10.62
+9.56
+8.13
+7.60
+6.85
+5.79
+4.36
+3.89
פרט-11
קיר מסך - חלון אלומיניום קבוע
פרט-1
0.00

חתך מעטפת 6
קנ"מ 1:25

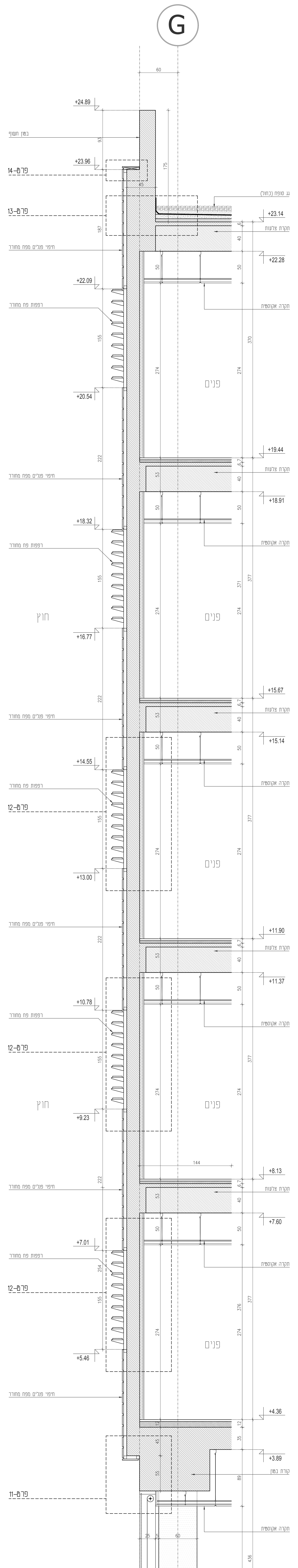
G
60
+24.89
קיר בטון חשוף
+23.96
פרט-14
פרט-13
גג סופח (כחול)
+23.14
חיפוי פנלים מפח מחורר
+22.28
+22.09
רפפות מפח מחורר
תקרה אקוסטית
+20.54
+19.44
+18.91
+18.32
+16.77
+15.67
+15.14
+14.55
פרט-12
+13.00
+11.90
+11.37
+10.78
+9.23
+8.13
+7.60
+7.01
+5.46
+4.36
+3.89
פרט-11
עמוד בטון עגול קוטר 40 ס"מ
קיר מסך - חלון אלומיניום קבוע
פרט-1
חוץ
פנים
0.00

חתך מעטפת 5
קנ"מ 1:25