מקרא אביזרי קצה כוח

סמל	תיאור טכני	סוג האביזר (רגיל/מוגן מים)	סוג התקנה	הזנה ישירה/משנית	סוג מובילים לאביזר קצה
X1	בית תקע יחיד 16A/250V	רגיל	תהט	משנית	צינור מריכף כבה מאליו בקוטר20מ"מ וכבל N2XY 3X2.5
X1	בית תקע יחיד 16A/250V	מוגן מים	תהט	משנית	צינור מריכף כבה מאליו בקוטר20מ"מ וכבל N2XY 3X2.5
X2	בית תקע כפול 16A/250V	רגיל	תהט	משנית	צינור מריכף כבה מאליו בקוטר20מ"מ וכבל N2XY 3X2.5
X3	שלושה ביתי תקע 16A/250V	רגיל	תהט	משנית	צינור מריכף כבה מאליו בקוטר20מ"מ וכבל N2XY 3X2.5
X2	בית תקע כפול כדוגמה N2 16A/250V	רגיל	תהט	משנית	צינור מריכף כבה מאליו בקוטר20מ"מ וכבל N2XY 3X2.5
X1	בית תקע יחיד כדוגמה N1 תוצרת כיסקו מותקן בחלל תקרה	רגיל	עהט	משנית	צינור מריכף כבה מאליו בקוטר20מ"מ וכבל N2XY 3X2.5
X2	בית תקע כפול כדוגמה N2 תוצרת כיסקו מותקן בחלל תקרה	רגיל	עהט	משנית	צינור מריכף כבה מאליו בקוטר20מ"מ וכבל N2XY 3X2.5
X3	שלושה ביתי תקע כדוגמה N3 תוצרת כיסקו מותקן בחלל תקרה	רגיל	עהט	משנית	צינור מריכף כבה מאליו בקוטר20מ"מ וכבל N2XY 3X2.5
T	יחידת הכנה לטרמוסטט מיזוג אוויר ממוקמת במרחק קבוע 15 ס"מ ממשקוף דלת	רגיל	תהט	משנית	מריכף ירוק עד לחלל תקרה-1x16Ø
	קופסת שירות להתקנה חיצונית IP55 הכולל שקע CEE חד פאזי 16A/250V ושני שקעים סטנדרט ישראלי 16A/250V כולל חולון עם ציוד מיתוג	מוגן מים	עהט	ישירה	מרירון התקנה גלויה-5x4N2XY-25Ø
CEE 3X16A	בית תקע חד פאזי מדגם CEE-IP65-3X16A	מוגן מים	תהט	ישירה	מריכף ירוק בהתקנה סמויה-1x25Ø מרירון התקנה גלויה-1x25Ø
CEE 3X16A	בית תקע חד פאזי מדגם CEE-IP65-3x16A	רגיל	תהט	ישירה	
	מפסק פקט תלת פאזי בגודל כמסומן בתוכנית	מוגן מים	עהט	ישירה	
	נקודת הזנה 230V/10A לוילון האפלה	רגיל	תהט	ישירה	צינור מריכף כבה מאליו וכבל בקוטר20מ"מ וכבל N2XY 4X1.5
	נקודת ללחצן תריס	רגיל	תהט	משנית	צינור מריכף כבה מאליו בקוטר20מ"מ וכבל 4X1.5 mm
B	מארז של שקעי חשמל ,תקשורת ומולטימדיה מאלומיניום משוקע בריהוט כדוגמת גדם - AXIAL 7 תוצרת אפרט הכוללת4בתי תקע 16A/250V ושלוש מתאמי תקשורת/מולטימדיה כפולים דגם B	רגיל משוקה בריהוט	תהט	משנית	שני צינורות מריכף כבה מאליו בקוטר25מ"מ וכבל N2XY 3X2.5 25 - מחשבים∅ שני צינורות מריכף כבה מאליו בקוטר - שני צינורות מריכף כבה מאליו בקוטר25מ "מ מולטימדיה
C	עמדת עבודה כדוגמה D18 תוצרת עדא פלסט הכוללת4בתי תקע 16A/250V ו-4שקעי תקשורת ו-4מודולים שמורים עם מסתמים דגם C (תה"ט)	רגיל	תהט	ישירה	שני צינורות מריכף כבה מאליו בקוטר20מ"מ וכבל 2X(N2XY 3X2.5) 25 - מחשבים∅ שני צינורות מריכף כבה מאליו בקוטר - שני צינורות מריכף כבה מאליו בקוטר25מ "מ שמורים
D14E	עמדת עבודה כדוגמה D14 תוצרת עדא פלסט הכוללת4בתי תקע 16A/250V	רגיל עהט תקרה	תהט	ישירה	צינור מריכף כבה מאליו בקוטר20מ"מ וכבל 2X(N2XY 3X2.5)

מקרא אביזרי קצה תקשורת

סמל	Legend Description	סוג האביזר (רגיל/מוגן מים)	סוג התקנה	Feed Type
D14C	עמדת עבודה כדוגמה D14 תוצרת עדא פלסט הכולל שני שקעי תקשורת שני שקעי AV ומחשבים	רגיל	תהט	שלושה צינורות מריכף כבה מאליו בקוטר25מ"מ
	הכנה לנקודת מצלמה במערכת טמ"ס	רגיל	תהט	צינור מריכף כבה מאליו בקוטר 25מ"מ וחוט משיכה
	הכנה לנקודת תקשורת מחשבים יחיד	רגיל	עהט	מרירון-1x25Ø
X1	הכנה לנקודת תקשורת מחשבים יחיד	רגיל	תהט	צינור מריכף כבה מאליו בקוטר25מ "מ וחוט משיכה
X2	הכנה לנקודת תקשורת מחשבים כפול	רגיל	תהט	צינור מריכף כבה מאליו בקוטר25מ "מ וחוט משיכה
	הכנה לנקודת תקשורת מחשבים כפול מותקן בחלל תקרה מונמכת	רגיל	עהט	

.מקרא גילוי אש וכריזת חירום

סמל	תיאור	סוג התקנה (תהט/עהט)	סוג מובילים לאביזר קצה
	מיקרופון כריזת חירום	עהט	
	רמקול מולטימדיה	תהט	חוט משיכה התקנה סמויה-1x20Ø מרירון 1x20Ø התקנה גלויה
	מערכת תקשורת דו כיוונית לאזור מכסה	תהט	חוט משיכה-1x25Ø
	צופר נצנץ להתראת אש	עהט	
	לחצן להפלה ידנית של אזעקה/צופרים במערכת ג"א	עהט	
M-F	הכנה לרגש מגנטי לבקרת דלתות	תהט	צינור מריכף כבה מאליו בקוטר20מ"מ

מקרא גילוי פריצה

סמל	תיאור	גובה התקנה או כמצוין בתוכנית	סוג מובילים לאביזר קצה
	הכנה למנעול חשמלי בדלת מבוקרת	H=90cm	צינור מריכף כבה מאליו בקוטר20מ"מ וכבל 2X0.8 מספק כח סיומת במשקוף דלת
KB	נקודת הכנה ללוח מקשים באמצעות צינור וחוט משיכה	H=110cm	צינור מריכף כבה מאליו בקוטר20מ"מ וכבל 2X0.8 + מספק כח סיומת במשקוף דלת חוט משיכה
M	הכנה לרגש מגנטי כבד	מעל הדלת	צינור מריכף כבה מאליו בקוטר20מ" מ +חוט משיכה
CARD	הכנה לנקודת קורא כרטיס או קודן	H=110cm	צינור מריכף כבה מאליו בקוטר25מ"מ וחוט משיכה
	יחידת כתובת /פיקוד במערכת ג"א	לפי התוכנית	צינור מריכף כבה מאליו בקוטר25מ"מ וחוט משיכה

מקרא תעלות

סמל	תיאור
	תעלת חשמל מסוג פח מחורץ מגולבן , תעלה בעובי פח1מ"מ ברוחב משתנה ע"פ תוכנית בגובה דופן85מ"מ ,כולל תמיכות אנכיות ואופקיות ,פיצולים והסתעפויות מקוריים של ספק התעלות
	תעלת חשמל מסוג פח מחורץ מגולבן כולל מכסה , תעלה בעובי פח1מ"מ ברוחב משתנה ע"פ תוכנית בגובה דופן85מ"מ ,כולל תמיכות אנכיות ואופקיות ,פיצולים והסתעפויות מקוריים של ספק התעלות
	תעלת חשמל ותקשורת הכוללת מחיצת הפרדה מובנית מותקנת על קיר בהתקנה גלויה עה"ט מידות התעלה רוחב130מ"מ ועומק55מ"מ
	פס הספקרה
	תעלת תקשורת מסוג פח מחורץ בעובי דופן1מ"מ מגולבן ברוחב משתנה ע"פ סימון ע"ג תוכנית בגובה דופן85מ"מ כולל תמיכות אנכיות ואופקיות ,פיצולים והסתעפויות מקוריים של ספק התעלות
	עמוד אספקה /תורן חשמל ותקשורת הכוללת מחיצת הפרדה מובנית מותקנת בהתקנה גלויה מידות העמוד אספקה כ-110X80 mm
	עמוד אספקה /תורן חשמל ותקשורת הכוללת מחיצת הפרדה מובנית מותקנת בהתקנה גלויה מידות העמוד אספקה כ-110X80 mm

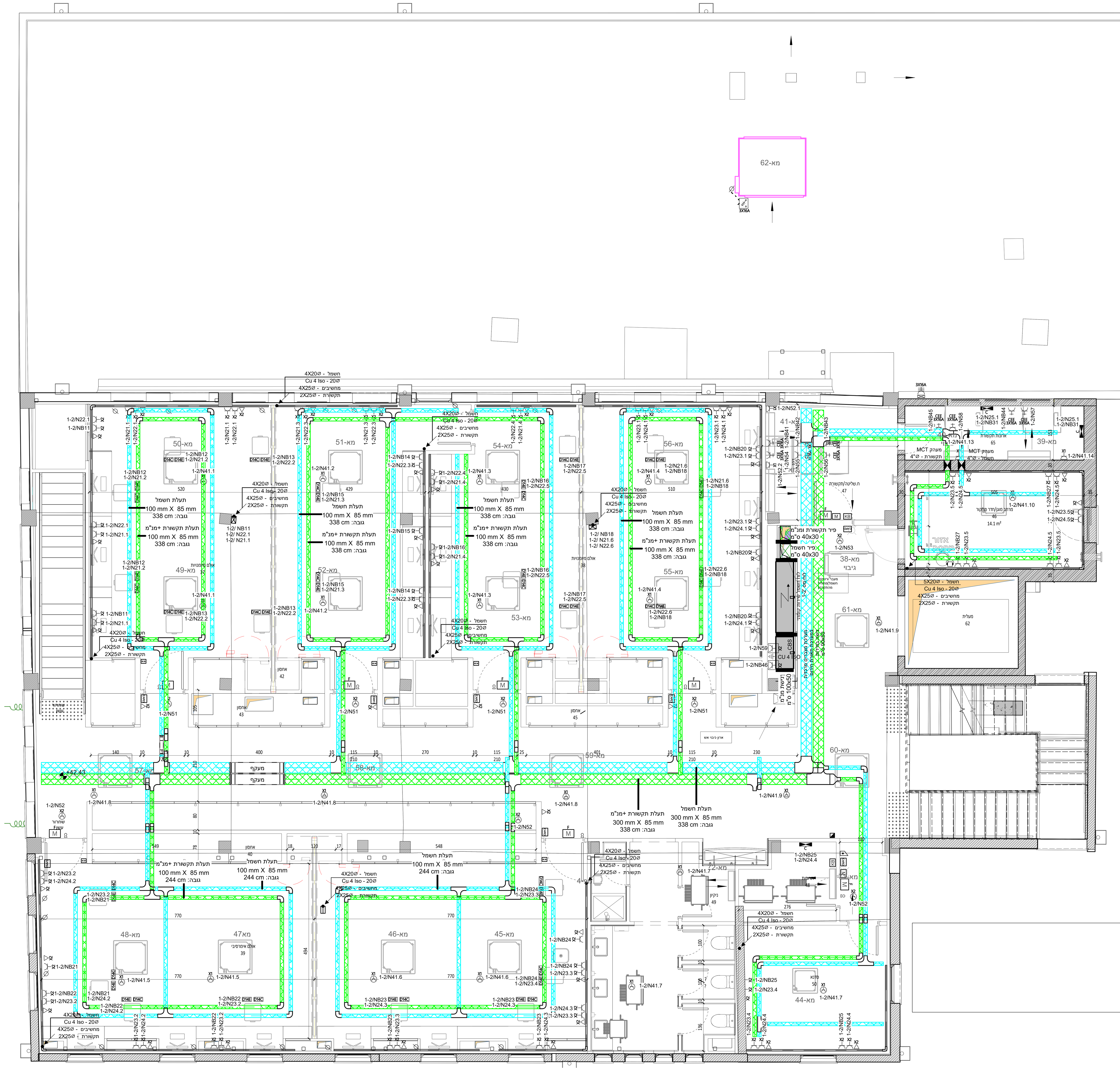

תוכנית מתקן חשמל קומת א
1 : 50

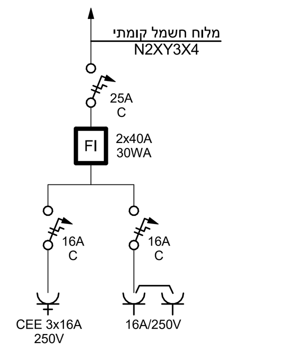

מספר	מהות העדכון	עדכון	תאריך
1	תיקוף תוכניות למכרז	דניל	01-07-25

שינויים

לעיון | למכרז ● | לביצוע

המבצע אחראי לבדיקת המידות ולתיאום במקום . על כל טעות או אי התאמה עליו להודיע למתכנן . אין לקבוע מידות על ידי מדידה בשרטוט

הפצה והעתקה של תכנית זו אסורים ללא אישור המתכנן

ניהול פרוייקט:

בניין סימולציה רפואית את"א

Weinstein Vaadia Architects
וינשטיין ועדיה אדריכלים

SEMO Electrical Eng.LTD.
E-MAIL:ENG@SEMO.CC

שם הגיליון: תוכנית מתקן חשמל קומה א

מהדורה	קוד תוכנית	שלב תכנון	דיספלינה	קוד משרד	מס 'פרויקט
1	E20	PD	E	SMO	TMS

תאריך	שרטט	תכנן	בדק
01/07/25	דניל ד.	גל בן-עטר	גל בן-עטר

קנ"מ: As indicated

המבצע אחראי לבדיקת המידות ולהתאמתן במקום על המבצע לבקר את כל המידות ועל כל טעות או אי התאמה עליו להודיע מיד למתכנן

13/07/2025 14:53:34 Autodesk Docs://Tel Aviv Medical Simulation Center/TMS-SMO-MAIN-M 3-E-R24.rvt