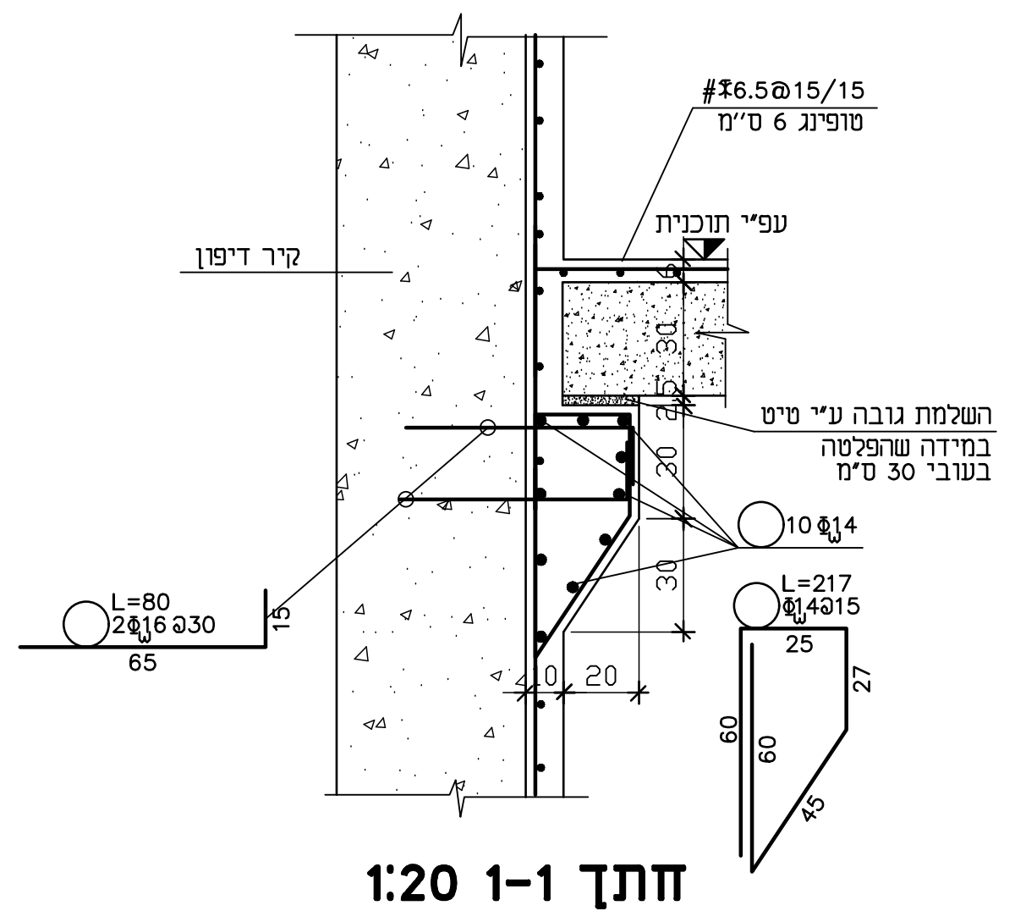
קיר דיפון
#Φ6.5@15/15
עפ"י תוכנית
L=80 2Φ16@30
10Φ14
L=217 Φ10@15

חתך 1-1 1:20

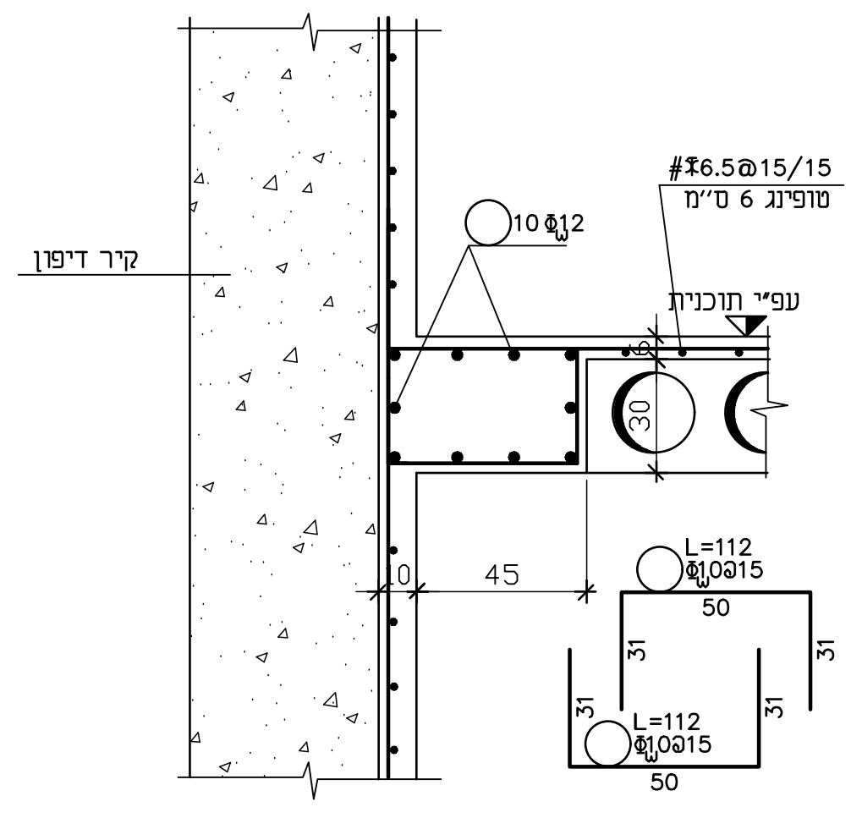
קיר דיפון
#Φ6.5@15/15
10Φ12
L=112 Φ10@15

חתך 2-2 1:20

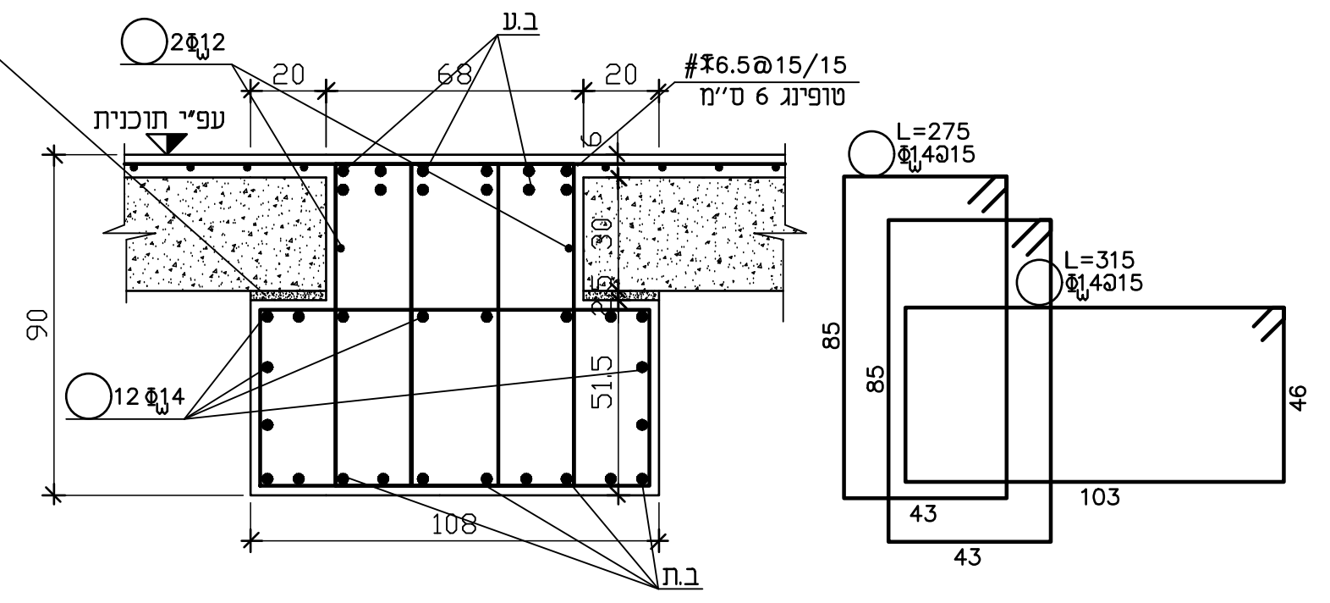

חתך 3-3 1:20

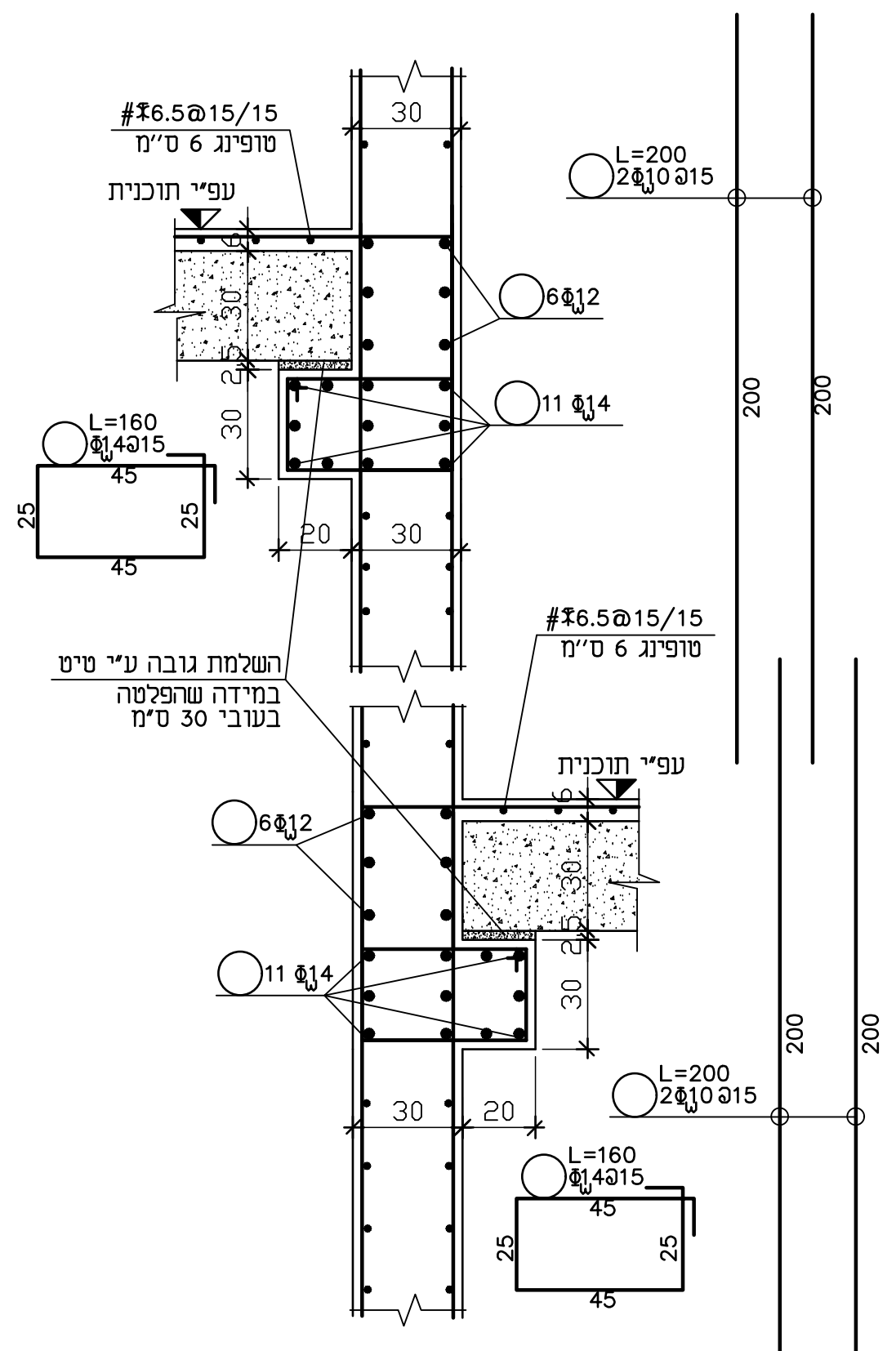

חתך 4-4 1:20

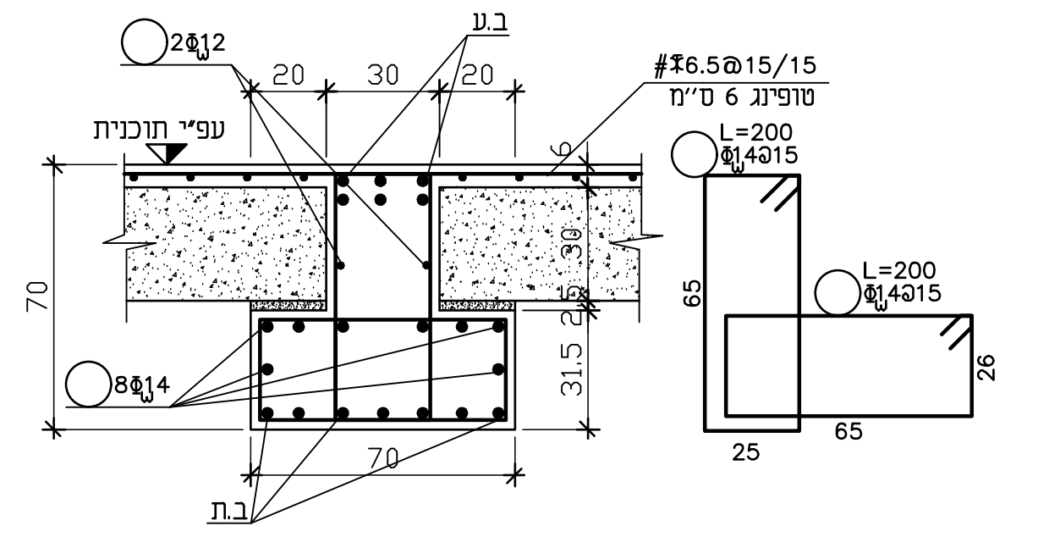

חתך 5-5 1:20

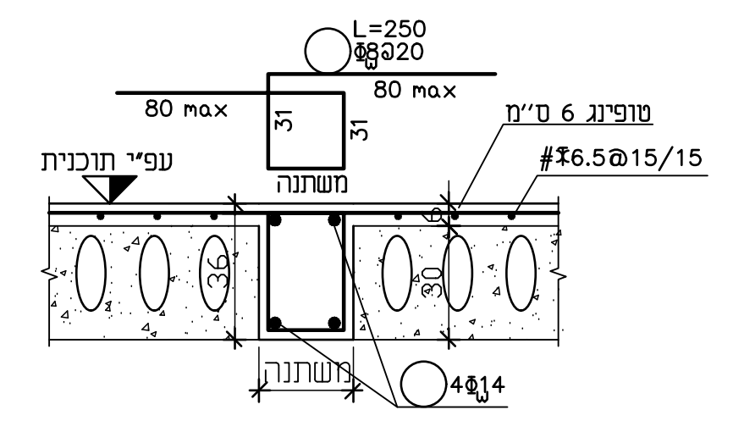

חתך 6-6 1:20

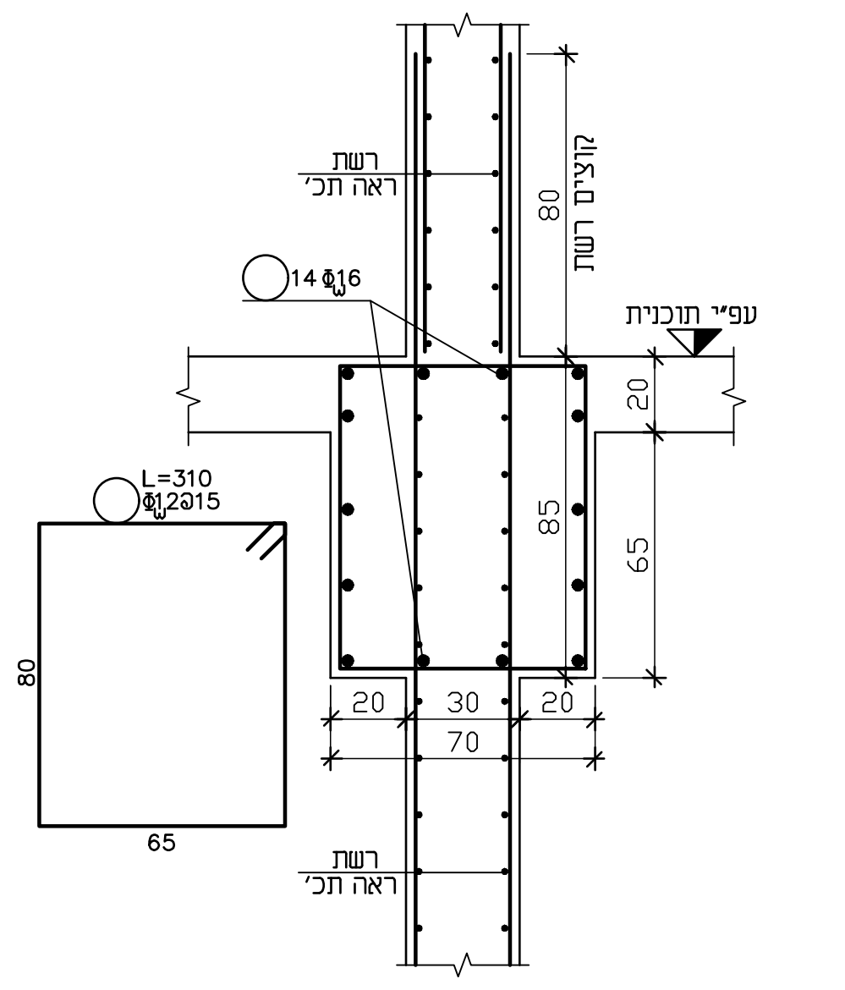

חתך 7-7 1:20

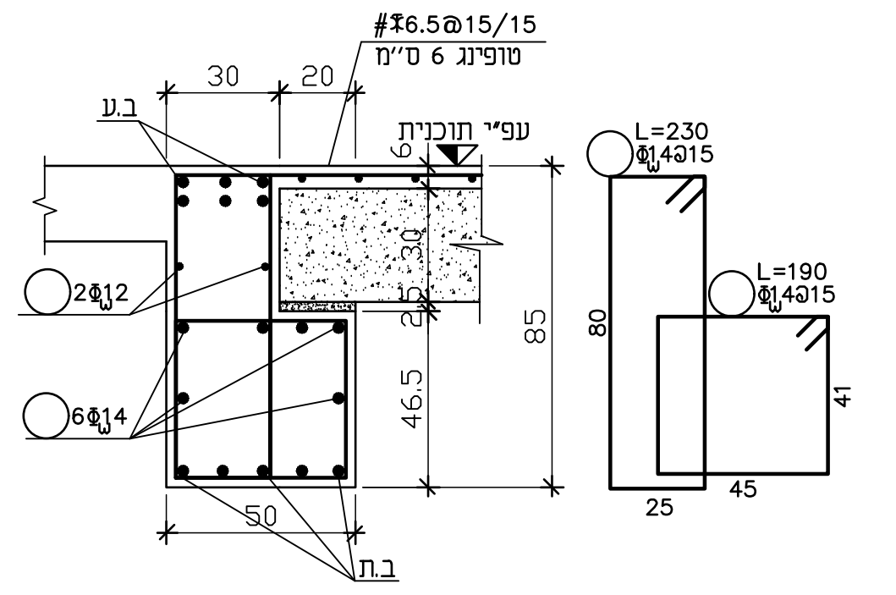

חתך 8-8 1:20

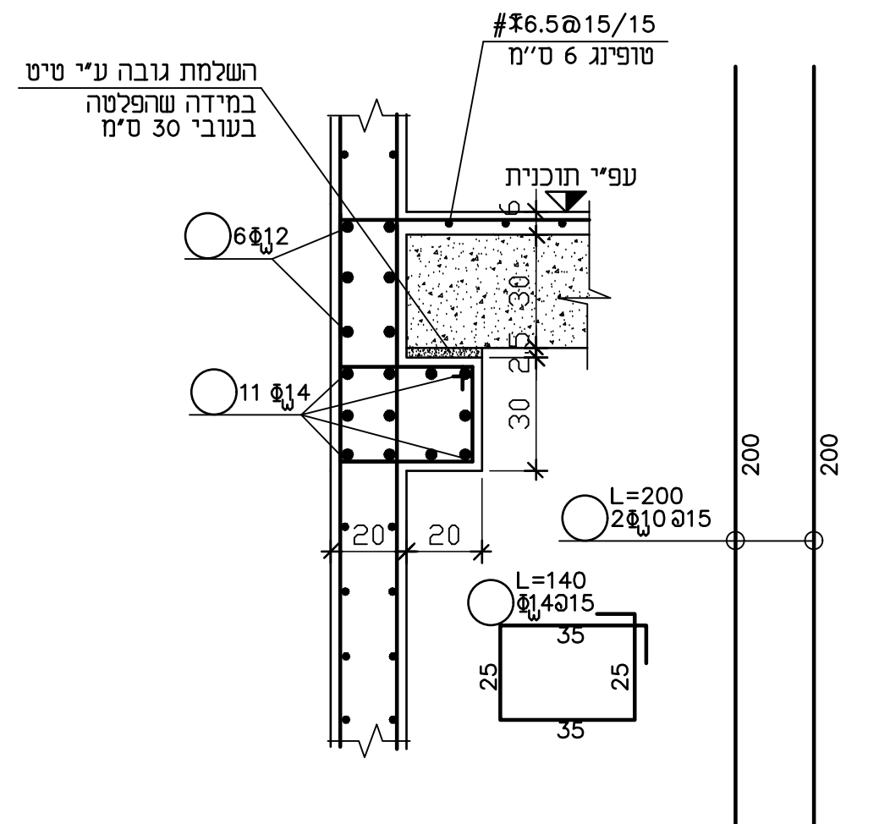

חתך 9-9 1:20

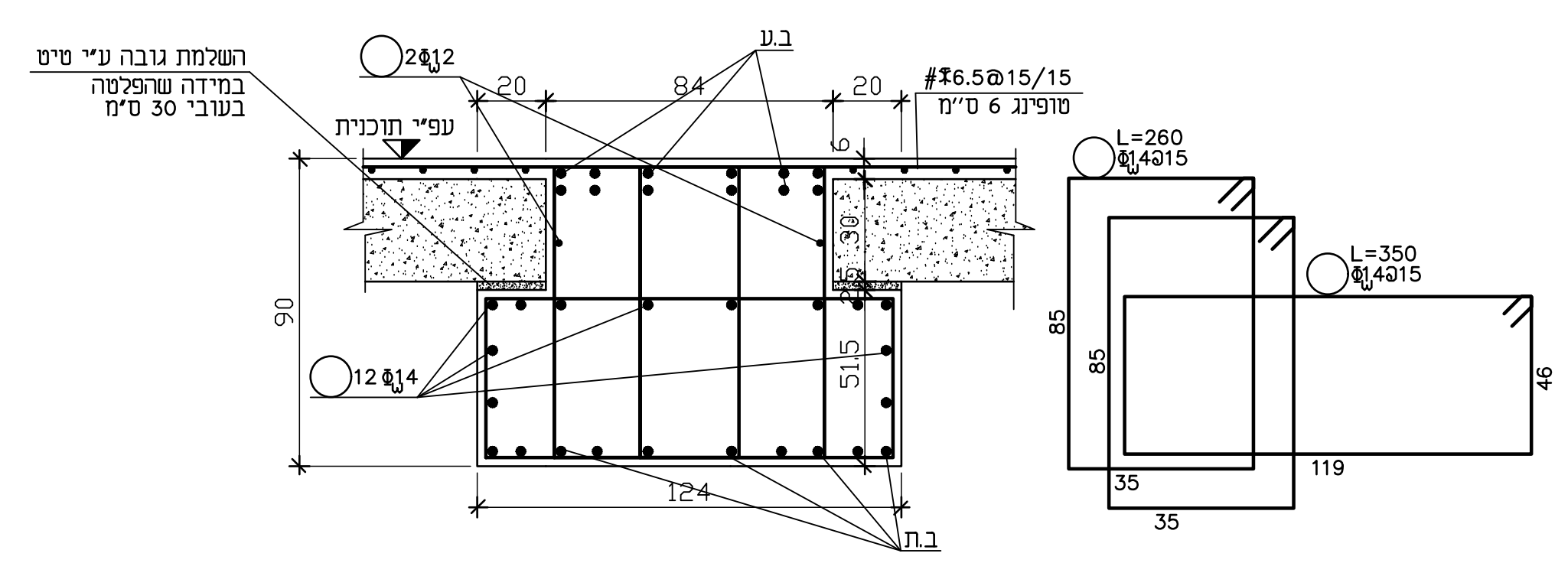

חתך 10-10 1:20

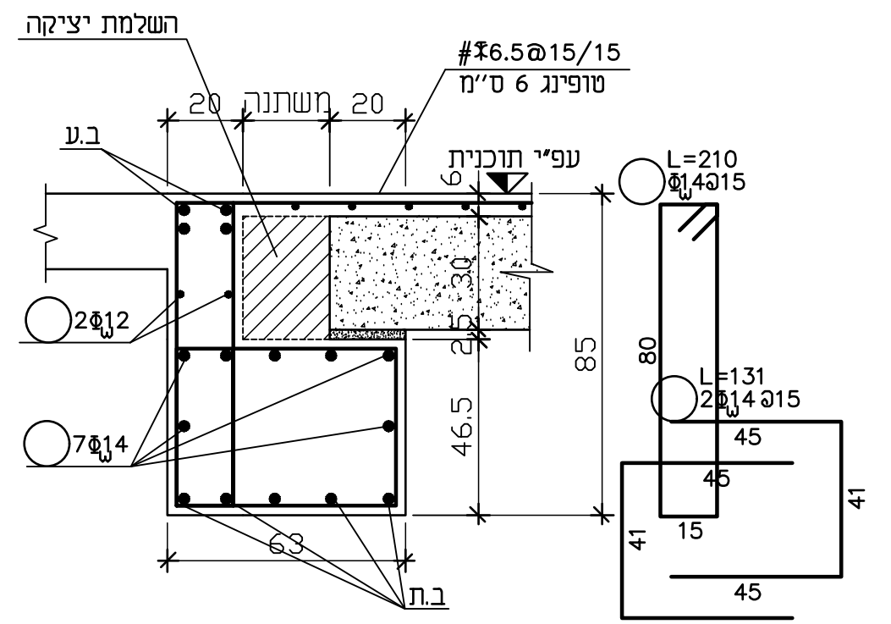

חתך 11-11 1:20

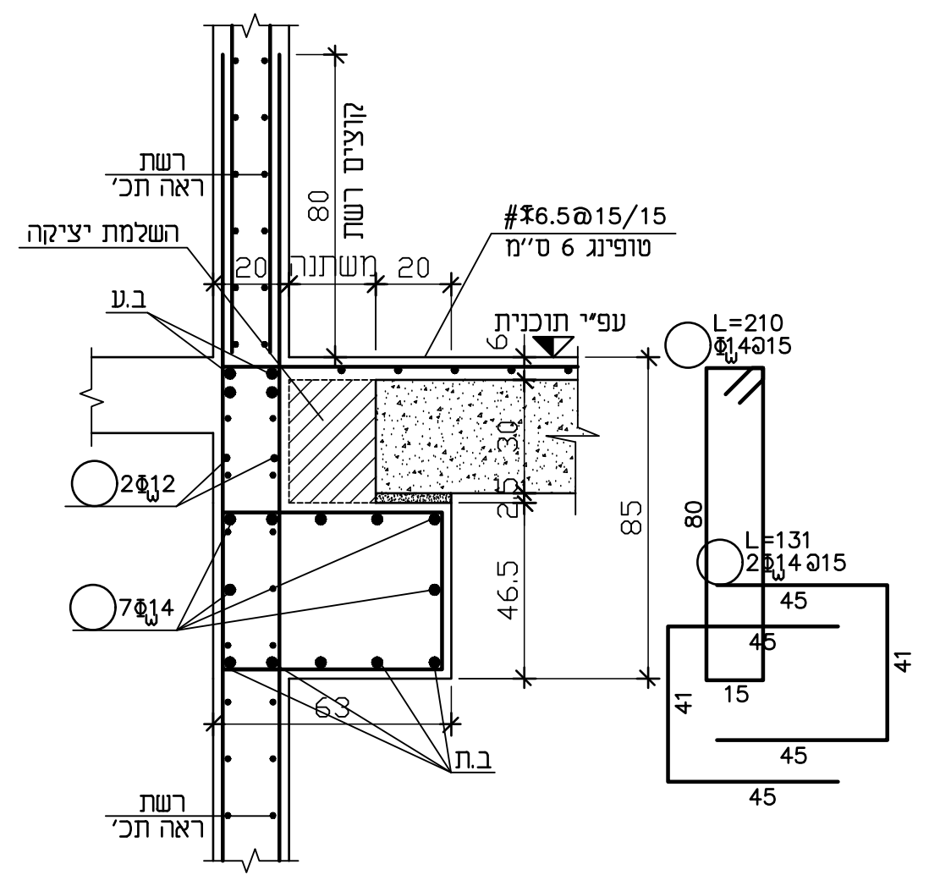

חתך 12-12 1:20

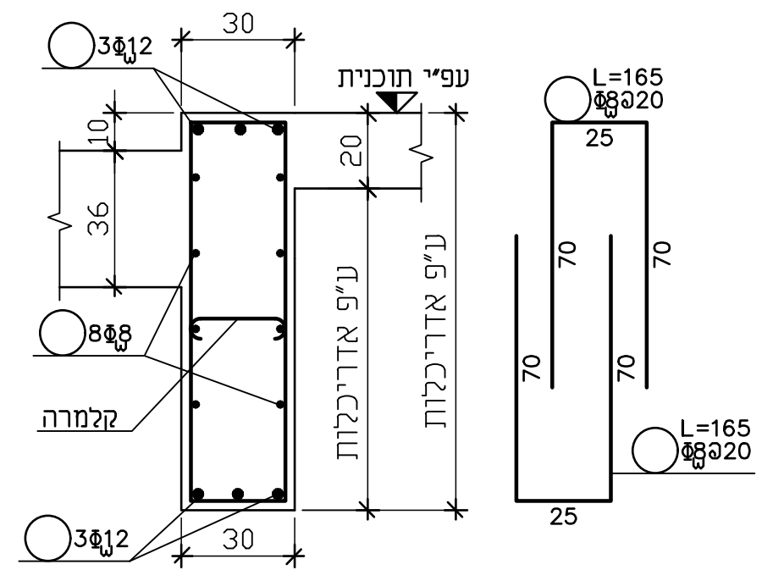

חתך 13-13 1:20

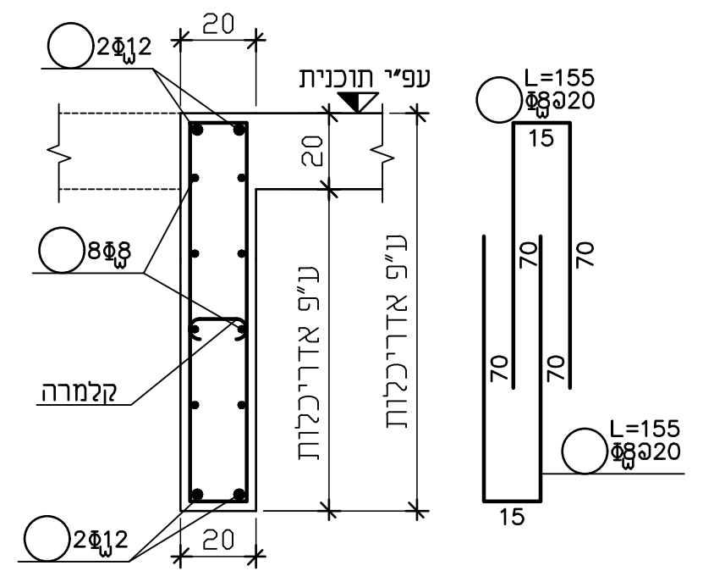

חתך 14-14 1:20

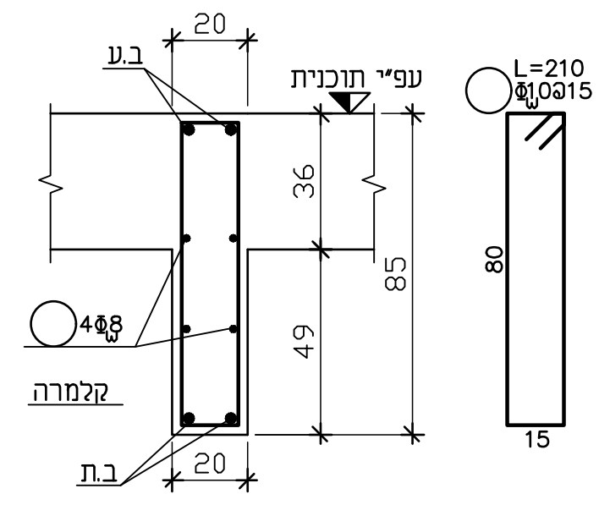

חתך 15-15 1:20

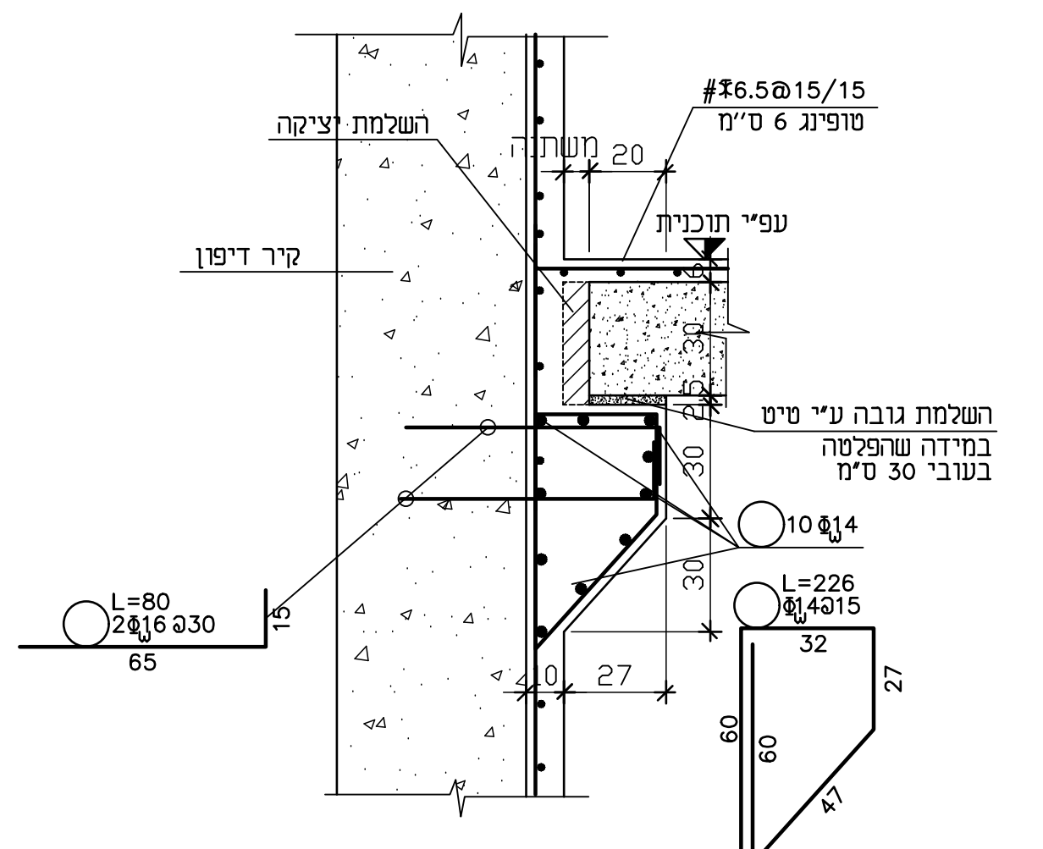

חתך 16-16 1:20

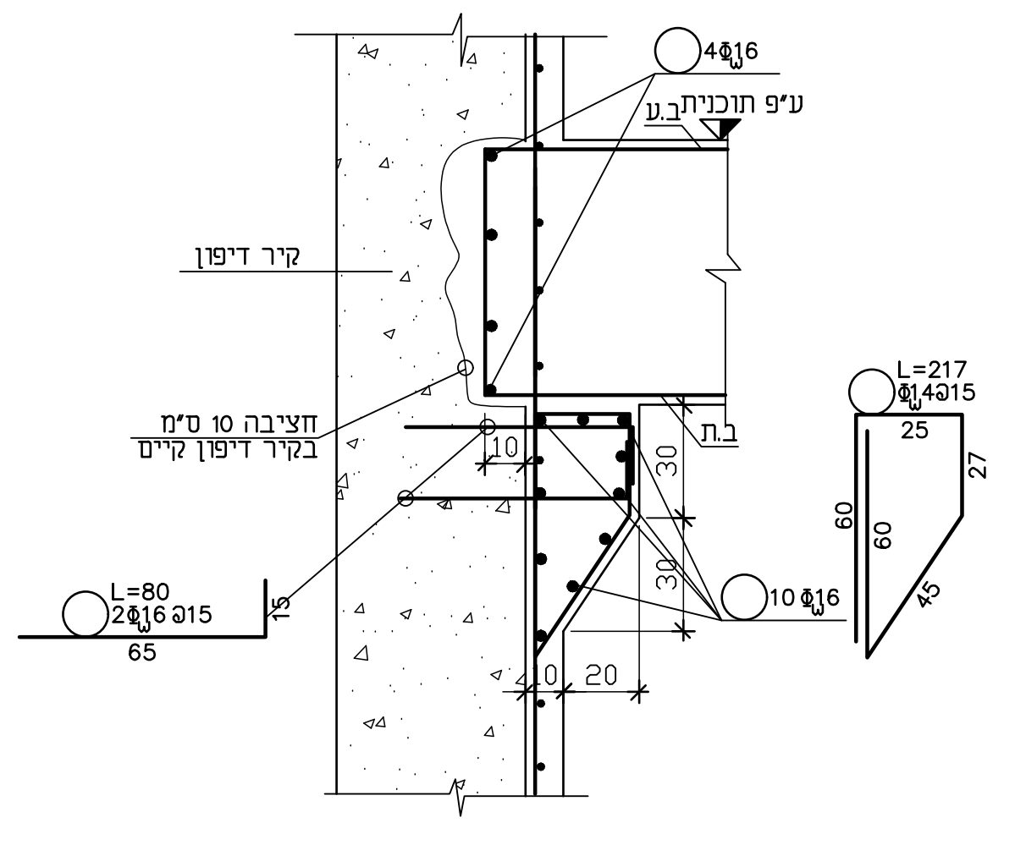

פרט חיבור קורה לקיר דיפון

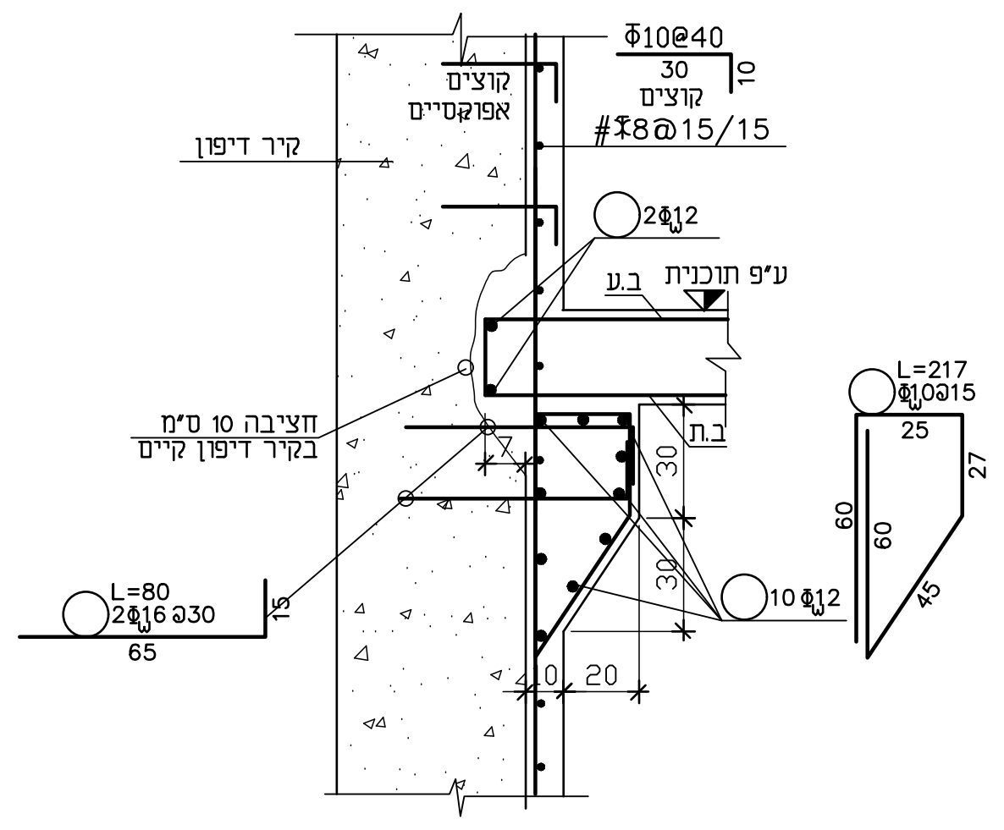
קיר דיפון
#Φ8@15/15
2Φ12
ב.ע
ע"פ תוכנית
חציבה 10 ס"מ
בקיר דיפון קיים
ב.ת
L=80 2Φ16@30
10Φ12
L=217 Φ10@15

פרט חיבור רצפה לקיר דיפון

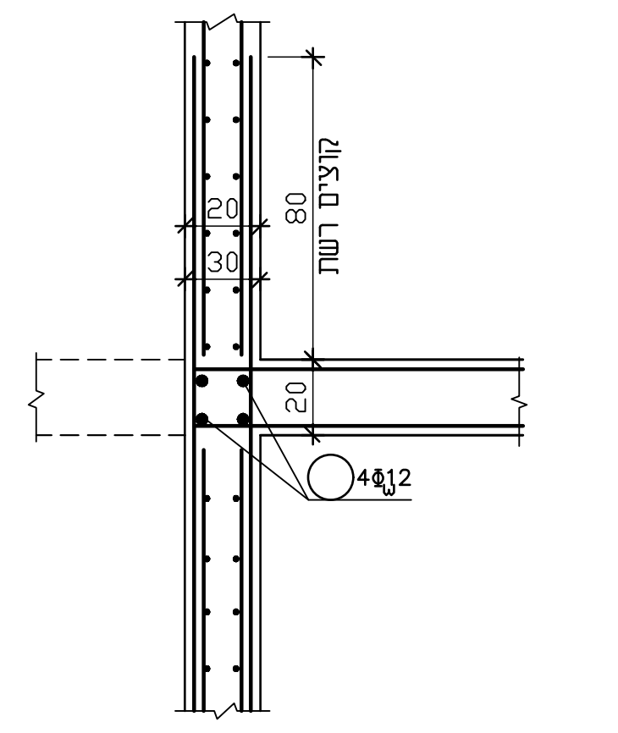

פרט קיר ממשיך 1:20

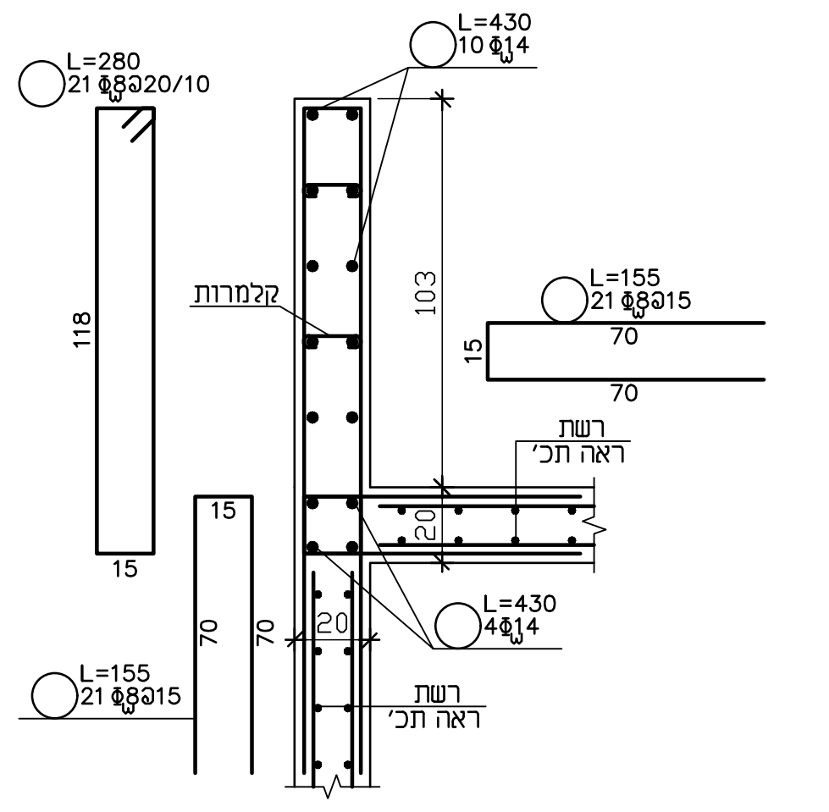

פרט פינה בקיר בטון 1:20

1

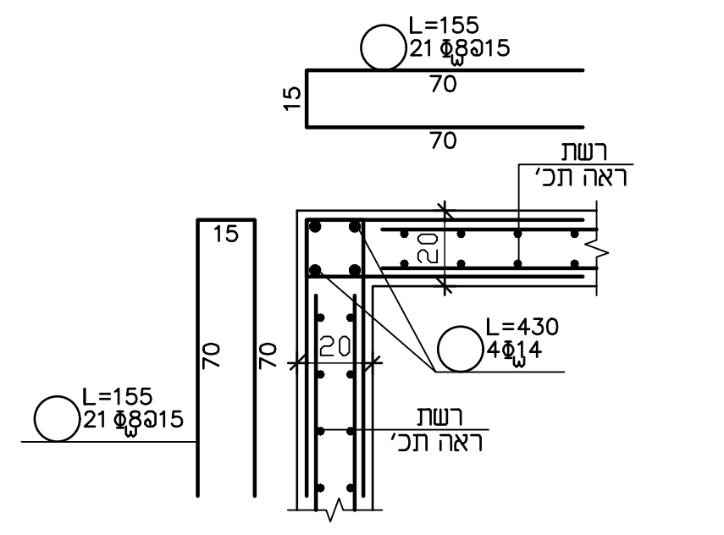

פרט פינה בקיר בטון 1:20

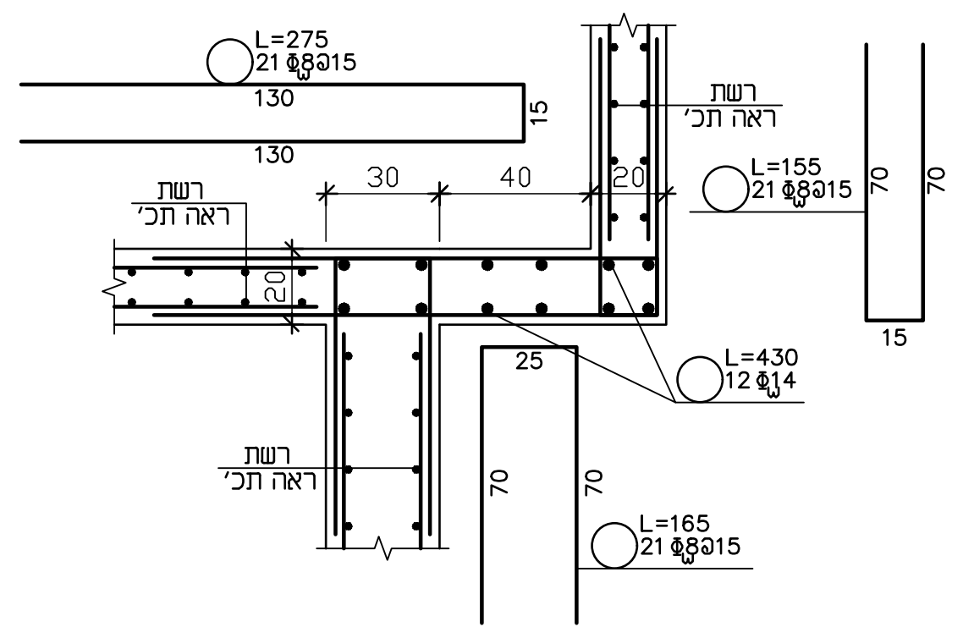
L=275 21Φ8@15
רשת
ראה תכ׳
L=155 21Φ8@15
L=430 12Φ14
L=165 21Φ8@15

פרט פינה בקיר בטון 1:20

3

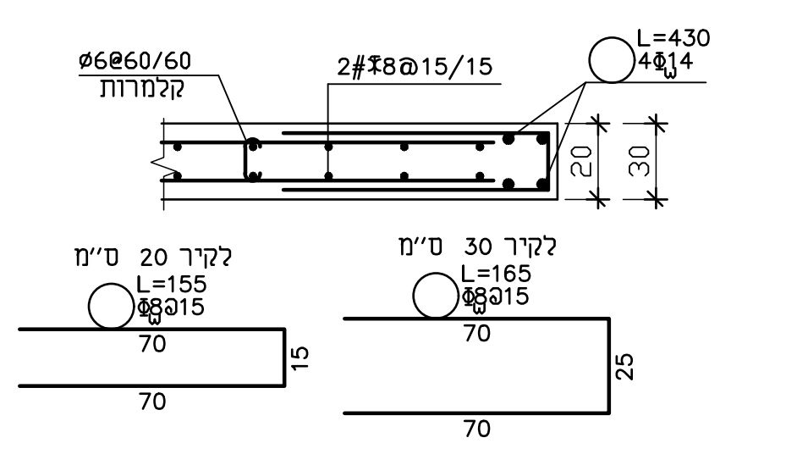
Ø6@60/60
קלמרות
2#Φ8@15/15
L=430 4Φ14
לקיר 20 ס"מ
L=155 Φ8@15
לקיר 30 ס"מ
L=165 Φ8@15

פרט פינה חופשית בקירות בטון 1:20

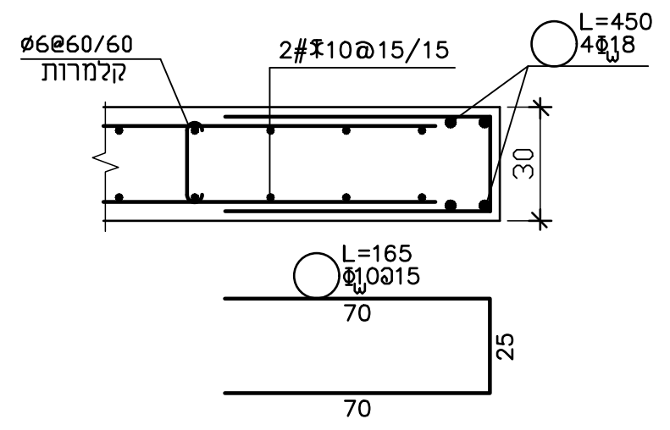

פרט פינה חופשית בקירות בטון בציר 2 1:20

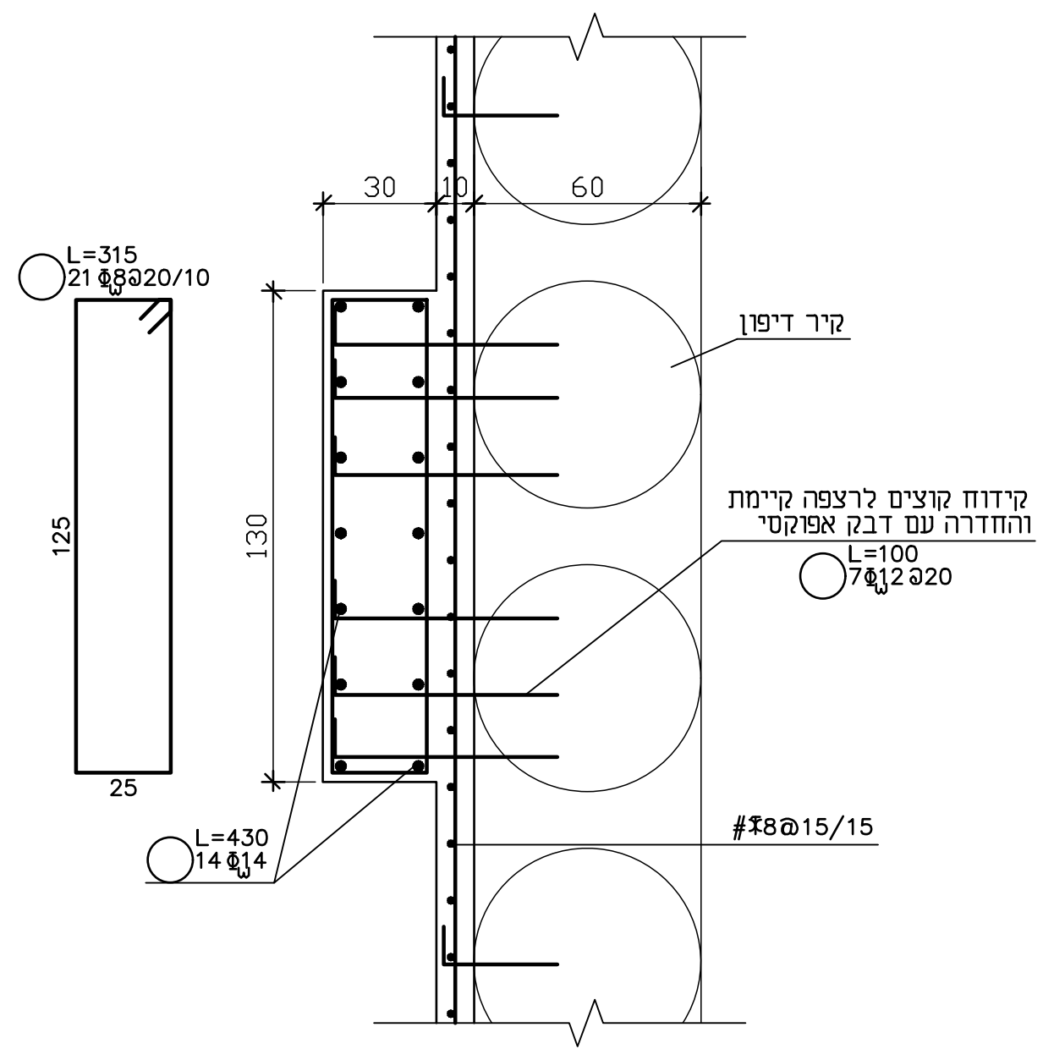
L=315 21Φ8@20/10
קיר דיפון
קידוח קוצים לרצפה קיימת
והחדרה עם דבק אפוקסי
L=100 7Φ12@20

עמ׳ 69 5 1:20

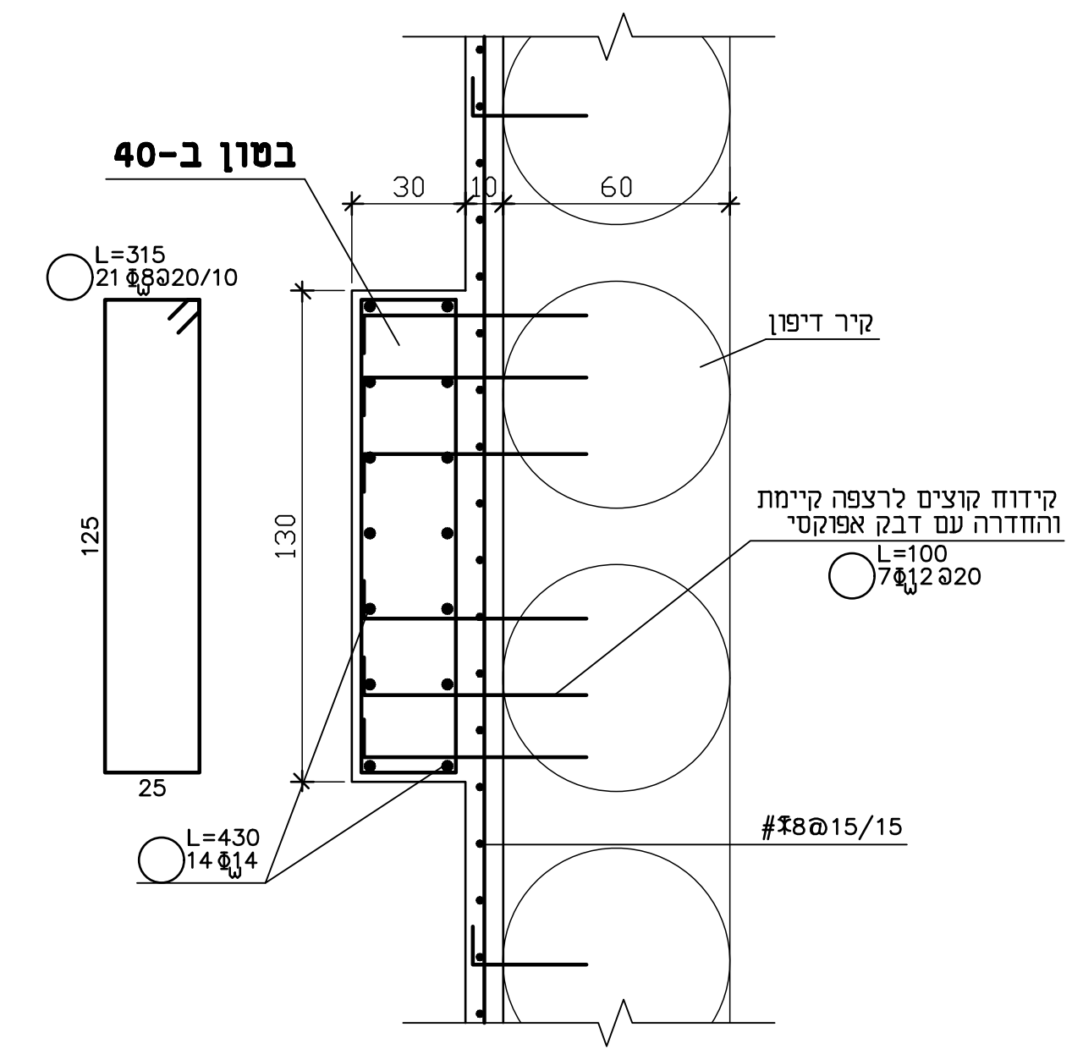
בטון ב-40
קיר דיפון

עמ׳ 70 1:20

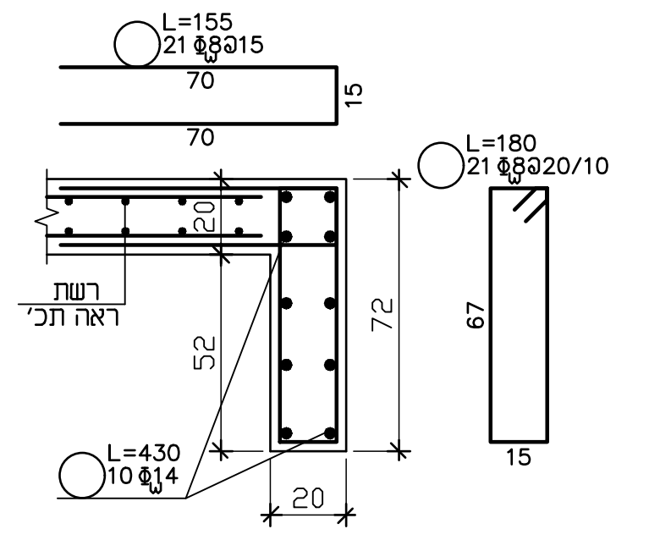

פרט פינה בקיר בטון 1:20

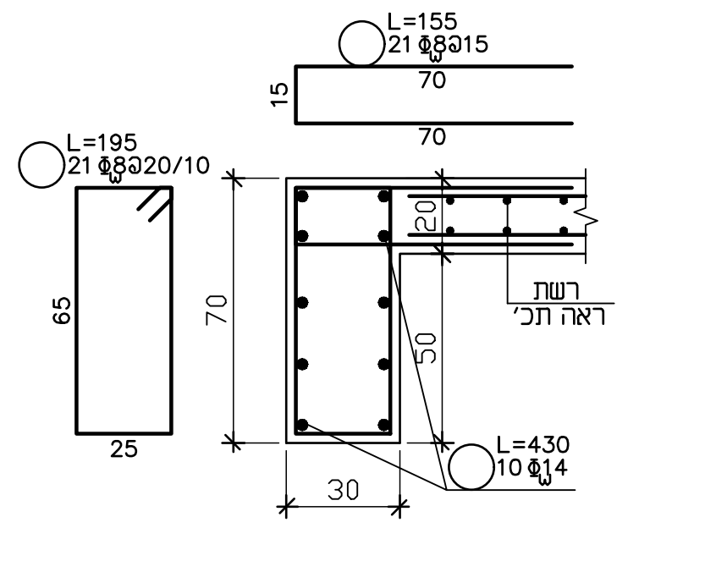
L=155 21Φ8@15
L=195 21Φ8@20/10
רשת
ראה תכ׳
L=430 10Φ14

פרט פינה בקיר בטון 1:20

75

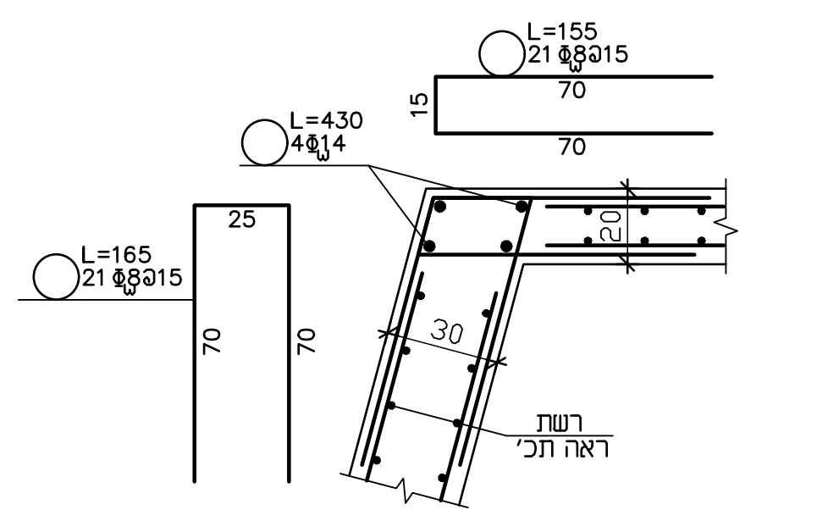
L=155 21Φ8@15
L=430 4Φ14
L=165 21Φ8@15
רשת
ראה תכ׳

פרט פינה בקיר בטון 1:20

74

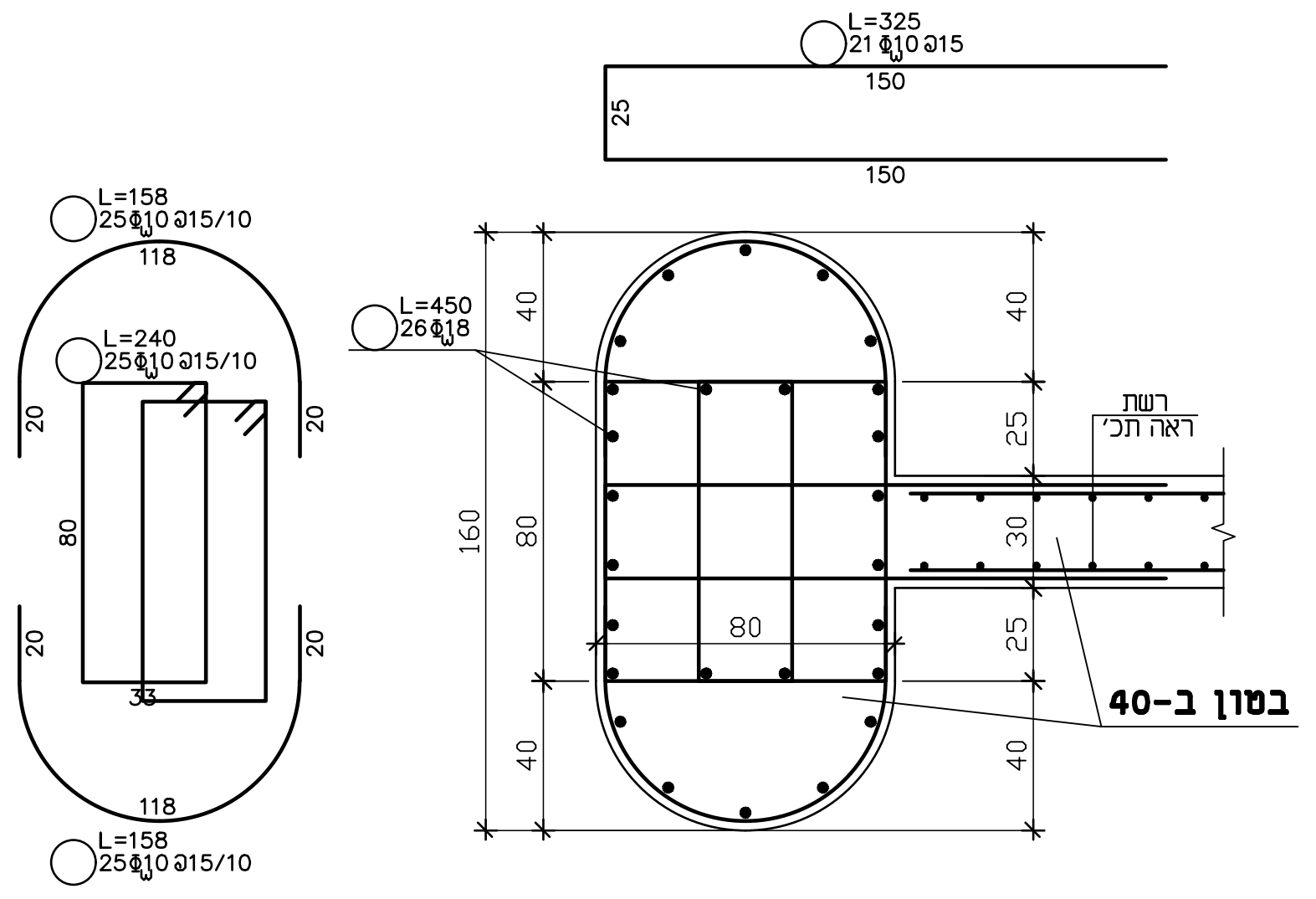

עמ׳ 68 6 1:20

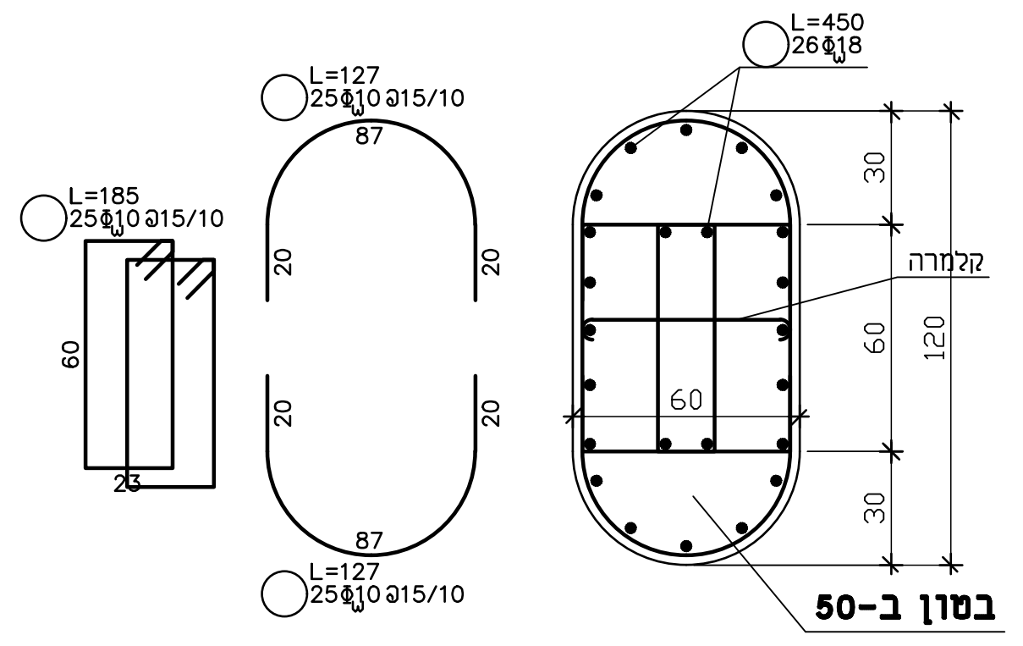

עמ׳ 36 1:20

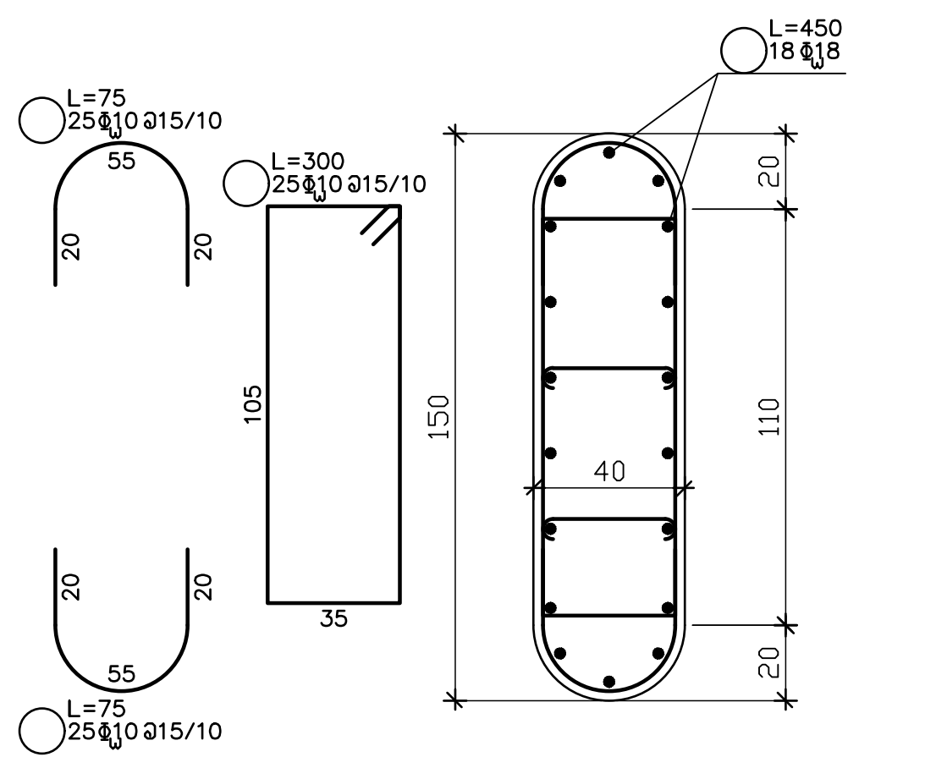

עמ׳ 76 1:20

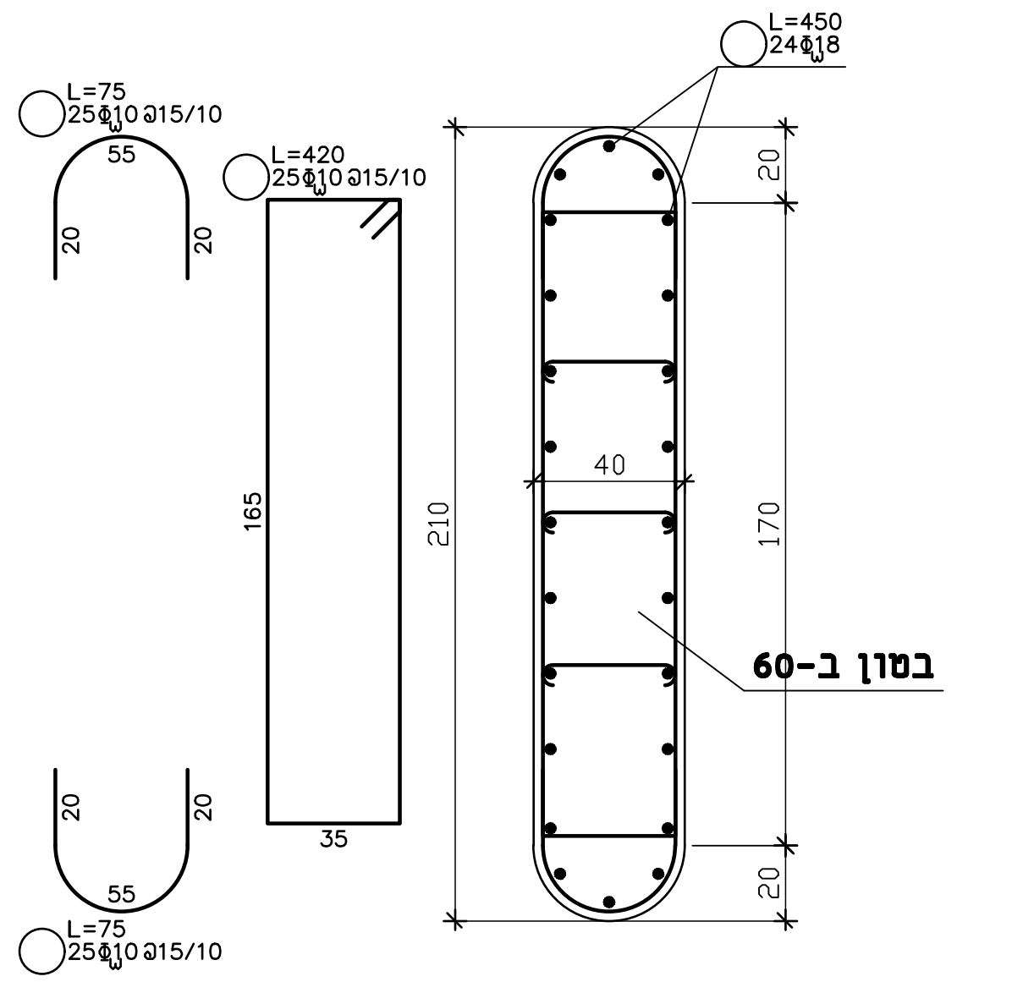

עמ׳ 77 1:20

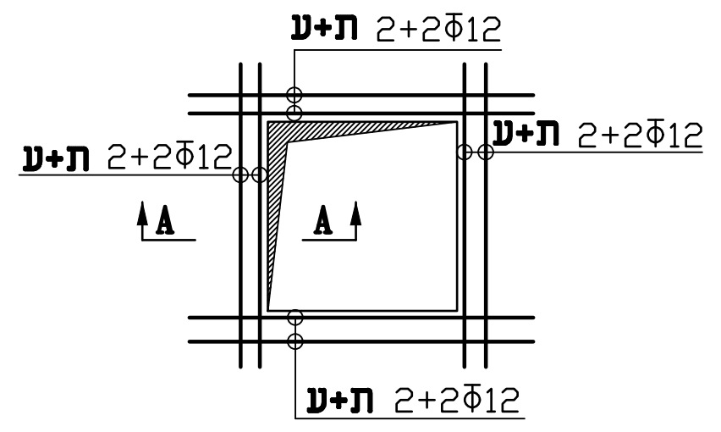

פרט אופיני לחיזוק פתח 1:20

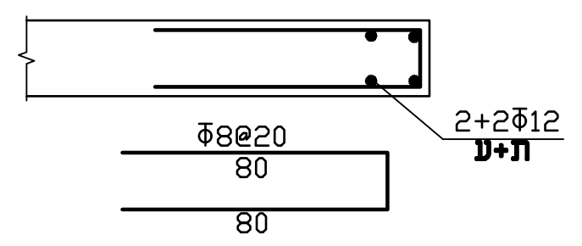

חתך A-A 1:20

התוכניות לביצוע רק לאחר
אישור האדריכל

מהדורה	תפוצה: אל:	תאריך
1	רימקס	19.06.18
2	יועצים	05.03.19
3	ברנע	01.05.19
4	יועצים	05.05.19
5	יועצים	13.05.19
6	יועצים	30.08.19
7	יועצים	27.08.20
8	יועצים	06.09.20
9	יועצים	13.09.20
10	יועצים	28.10.20
11	יועצים	12.05.21
12	יועצים	20.12.22

מהדורה	שנויים: פרוט השינויים במהדורה	תאריך
6	עדכון עובי לוח"דים וחתכים	30.08.19

הערות:

מס׳
1. הבטון ב-30 אלא אם מסומן אחרת על התוכנית.
דרגת החשיפה ____
2. חובה לתאם בשטח תוכנית זו עם אדריכלות,
אינסטלציה וחשמל.
3. רשימות הברזל להערכה בלבד! שימוש בהן באחריות
הקבלן. בכל מקרה התוכנית קובעת.
4. כל ברזלי המונטאז׳ בחפיפה של 60 ס"מ ובעיגון לקצה.
5. תוכניות הקונסטרוקציה אינן כוללות פתרונות איטום.
האיטום אינו באחריות הקונסטרוקטור - בכל ספק
יש לפנות למנהל/יזם הפרויקט לקבלת פתרונות איטום!
6. שים לב! הביצוע ע"י קבלן רשום בלבד !
ובכל זמן יהיה מנהל עבודה רשום וכשיר באתר.
ללא קיום תנאים אלה אין להתחיל בביצוע.
7. **עפ"י דרישת הג"א כל רשתות הממ"ד מצולעות**
8. אין לבצע צמג"ים בקירות/עמודי בטון
בעובי שפחות מ-30 ס"מ
9. תוכנית זו יש לקרוא בצמידות לתוכנית **18-01-4**
10. **לפני הזמנת הבטון על הקבלן לקבל אישור לדרגת**
החשיפה מהמהנדס!!!

פרויקט:
חניון מיטציל
אוניברסיטת תל אביב

מהדורה 12
20.12.22

תכנית: **תכנית חתכים ופרטי עמודים**
חניון במפלס +9.50

שרטט: יוחנן
תכנן: רן משען
ביקר רן משען
גליון מס: 18-01-4A
קנ"מ: 1:20
לעיון ○
למכרז ●
לביצוע ○

הקבלן אחראי להתאמת כל המידות,יש ספק-יפנה למתכנן.אין למדוד מהתכנית

רן משען
סיני עברון
ייעוץ תכנון והנדסה בע"מ
טל: 04-8217322, פקס: 04-8217332
מייל: rimex@zahav.net.il
מגדל-ים, ששת הימים 1, טירת הכרמל
ת.ד. 207 מיקוד 3902230
Rimex